STORKLINTA

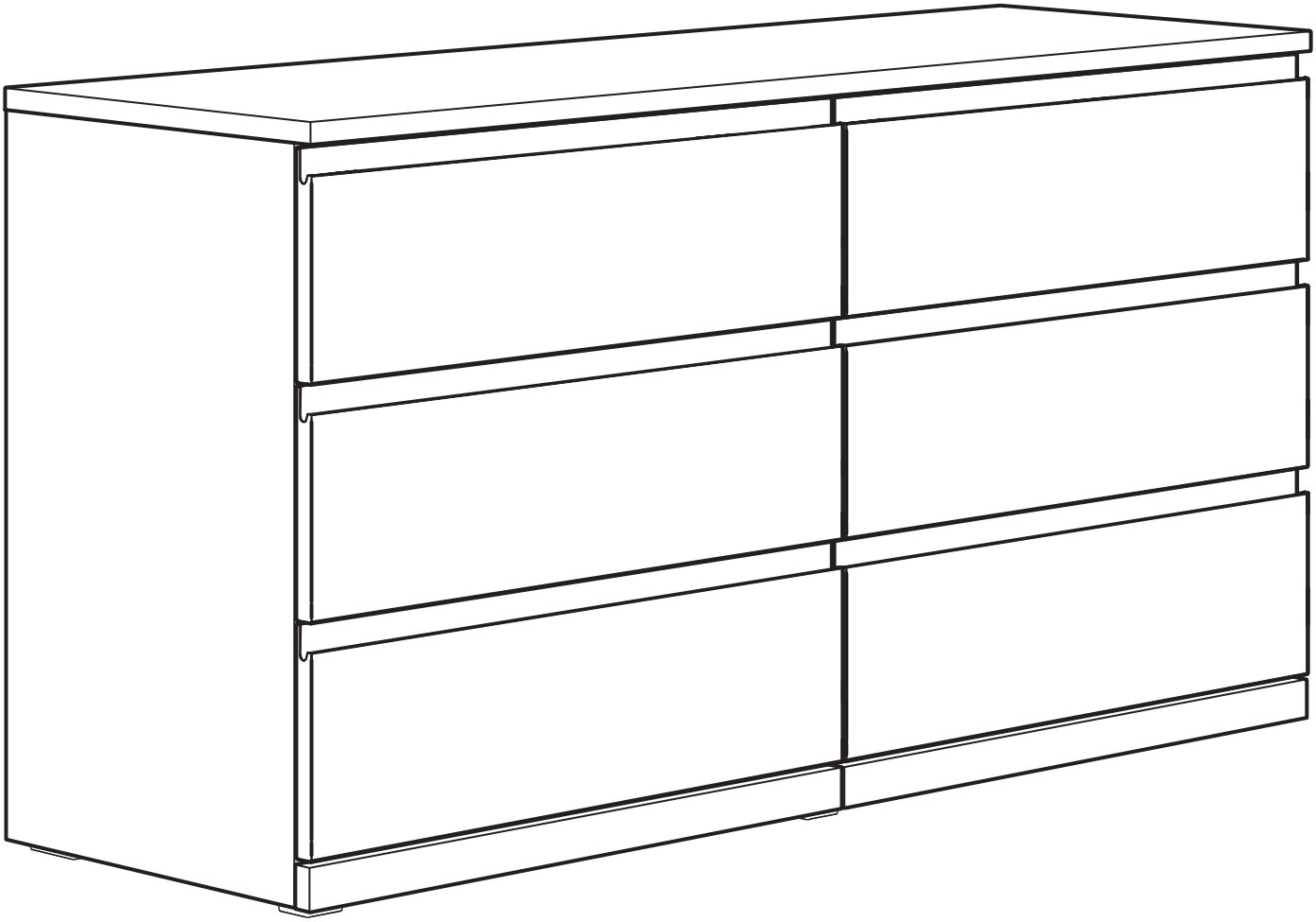

Design and Quality
IKEA of Sweden

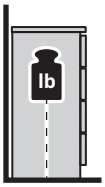

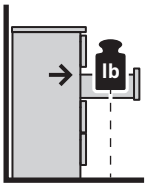

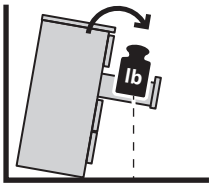

English

WARNING

Children have died from furniture tipover. To reduce the risk of furniture tipover:

- ALWAYS install anti-tip device provided.
- NEVER put a TV on this product.
- NEVER allow children to stand, climb, or hang on any drawers, doors, or shelves.
- NEVER open more than one drawer at a time.
- DO NOT defeat or remove the drawer interlock system; it is an important stability and safety system.
- Place heaviest items in the lowest drawers.

Français

ATTENTION :

Enfants morts suite au basculement de meuble. Afin de limiter le risque de basculement d'un meuble :

- TOUJOURS utiliser le système anti-basculement fourni.
- NE JAMAIS installer de TV sur ce produit.
- NE JAMAIS laisser d'enfants se tenir debout sur quelque tiroir, porte ou étagère que ce soit, y grimper ou s'y suspendre.
- NE JAMAIS ouvrir plus d'un tiroir à la fois.
- NE PAS mettre hors d'état de fonctionnement ou ne pas retirer le système de blocage individuel des tiroirs ; il constitue un important élément de stabilité et de sécurité.
- Placer les choses les plus lourdes dans les tiroirs du bas.

Español

ADVERTENCIA

Han muerto niños por el vuelco de muebles Para limitar el riesgo de vuelco de los muebles:

- Instala SIEMPRE el dispositivo antivuelco que se suministra.
- No pongas NUNCA un televisor encima de este producto.
- No permitas NUNCA que los niños se pongan de pie, trepen o se cuelguen de los cajones, puertas o baldas.
- No abras NUNCA más de un cajón a la vez.
- NO desconectes ni quites el sistema de bloqueo de los cajones; se trata de un sistema importante de seguridad y estabilidad.
- Mete los objetos más pesados en los cajones inferiores.

AA-2413736-3

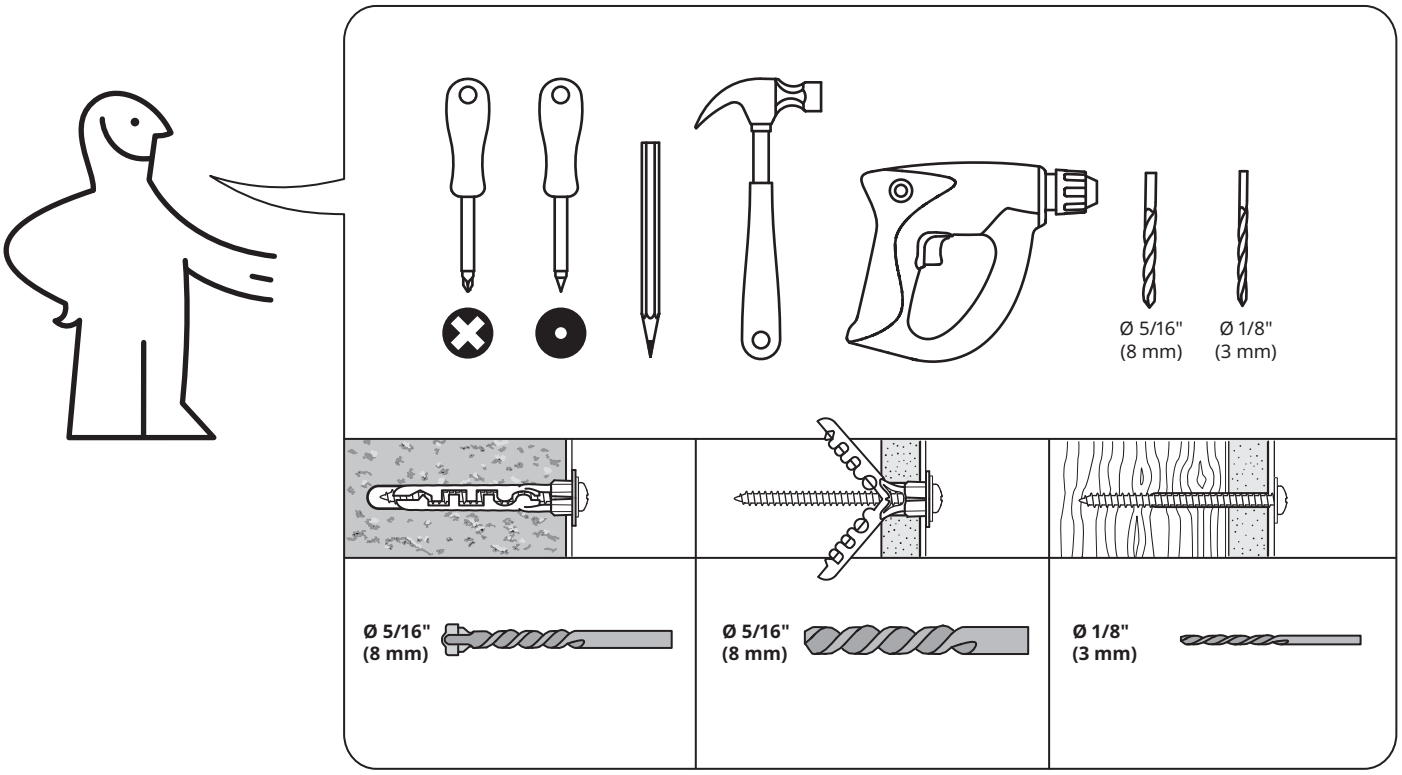
Ø 5/16"
(8 mm)
Ø 1/8"
(3 mm)
Ø 5/16"
(8 mm)
Ø 5/16"
(8 mm)
Ø 1/8"
(3 mm)

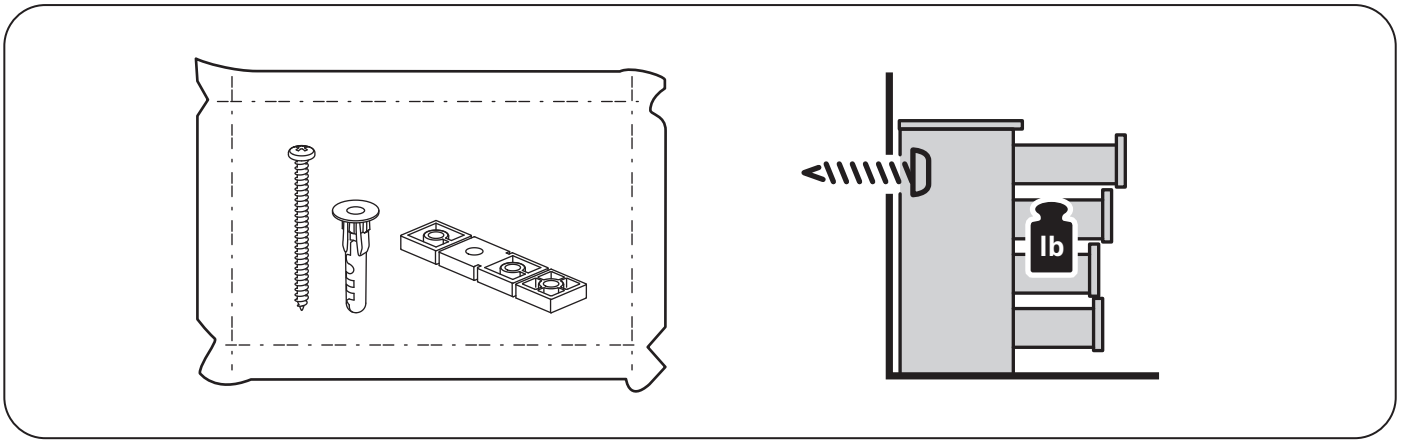
lb

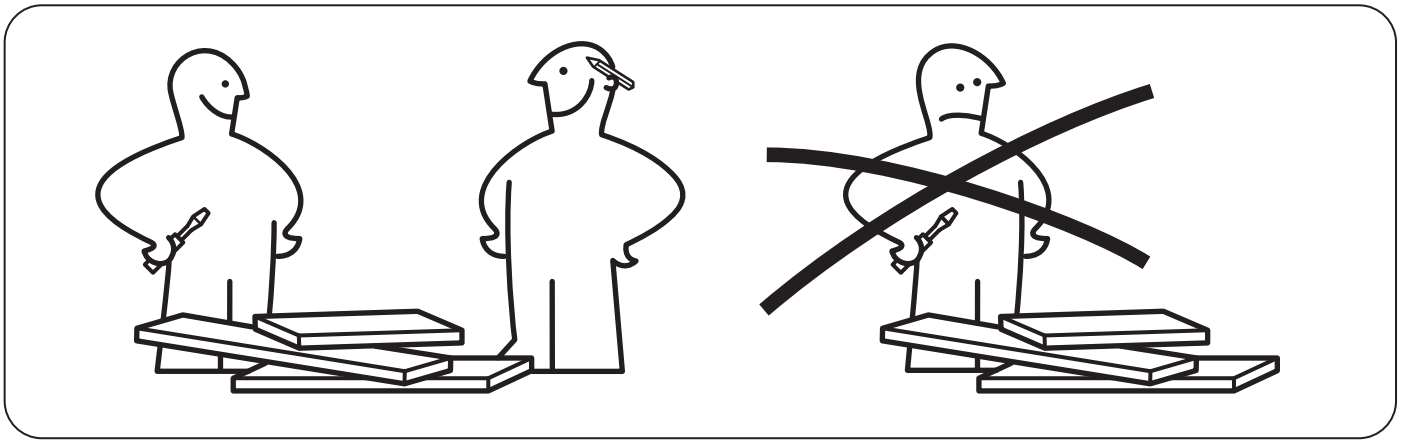

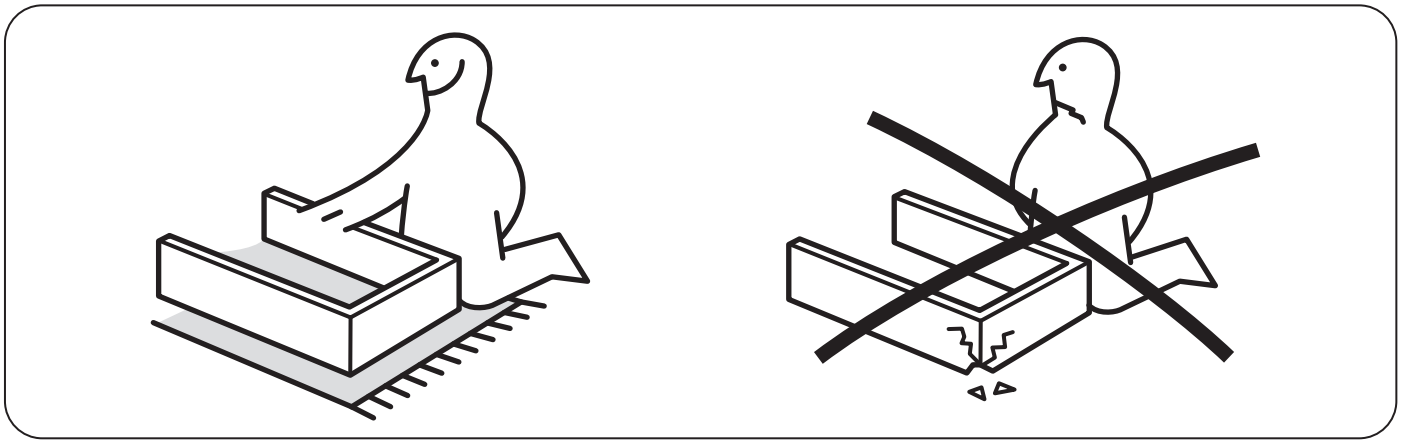

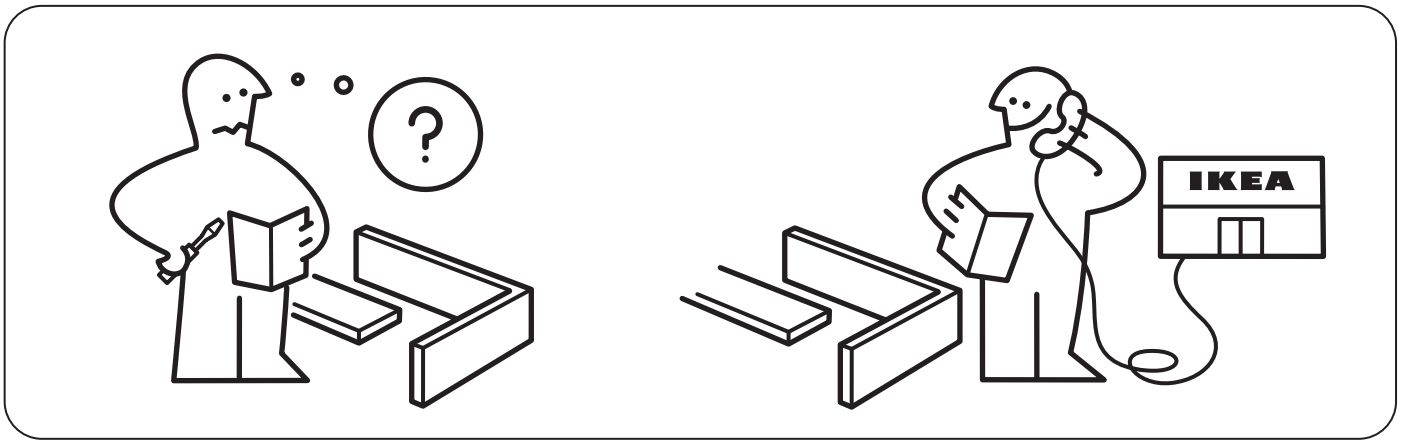
?
IKEA

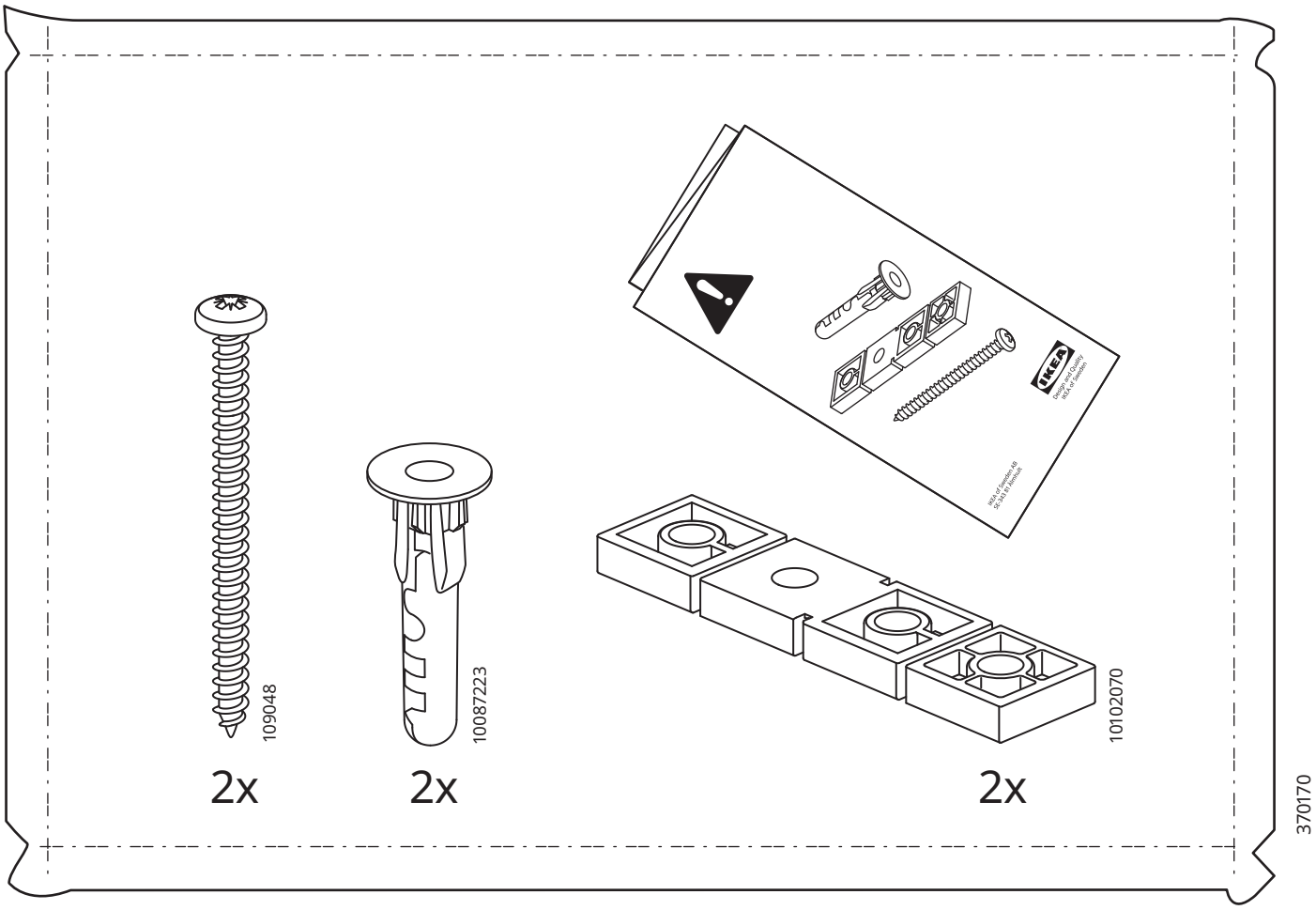
109048
2x
10087223
2x
10102070
2x
370170

1

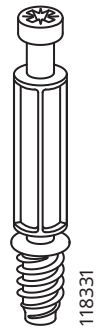

14x

12x

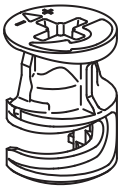

2x

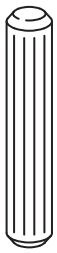

14x

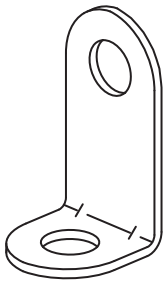

4x

8x

18x

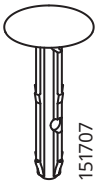

7x

7x

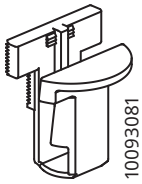

6x

6x

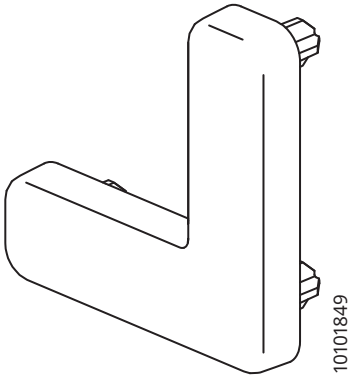

4x

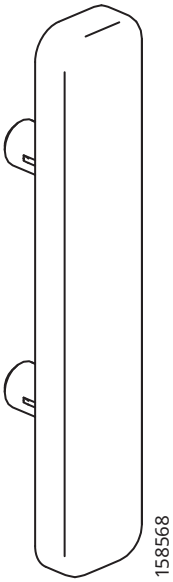

3x

A

12x

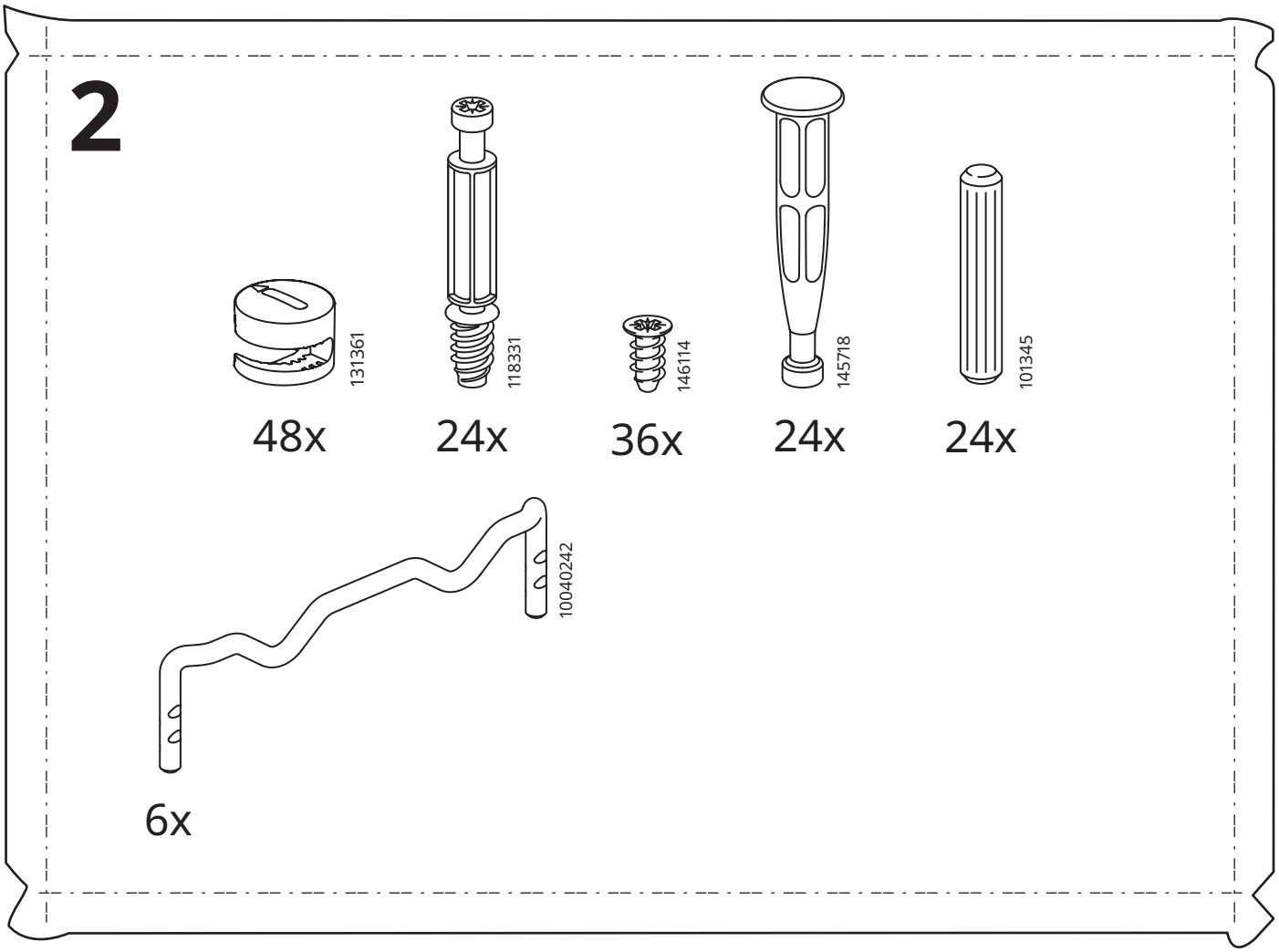
2
131361
48x
118331
24x
146114
36x
145718
24x
101345
24x
10040242
6x

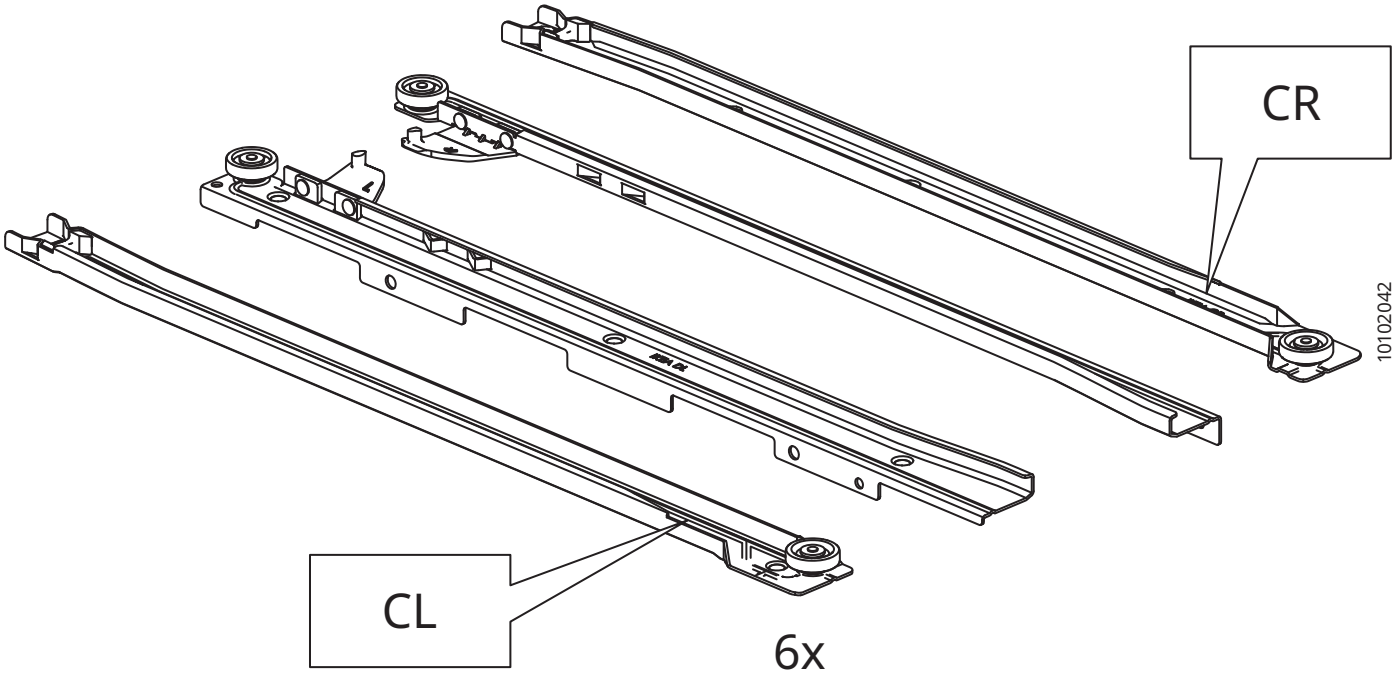
CR
10102042
CL
6x

1

1

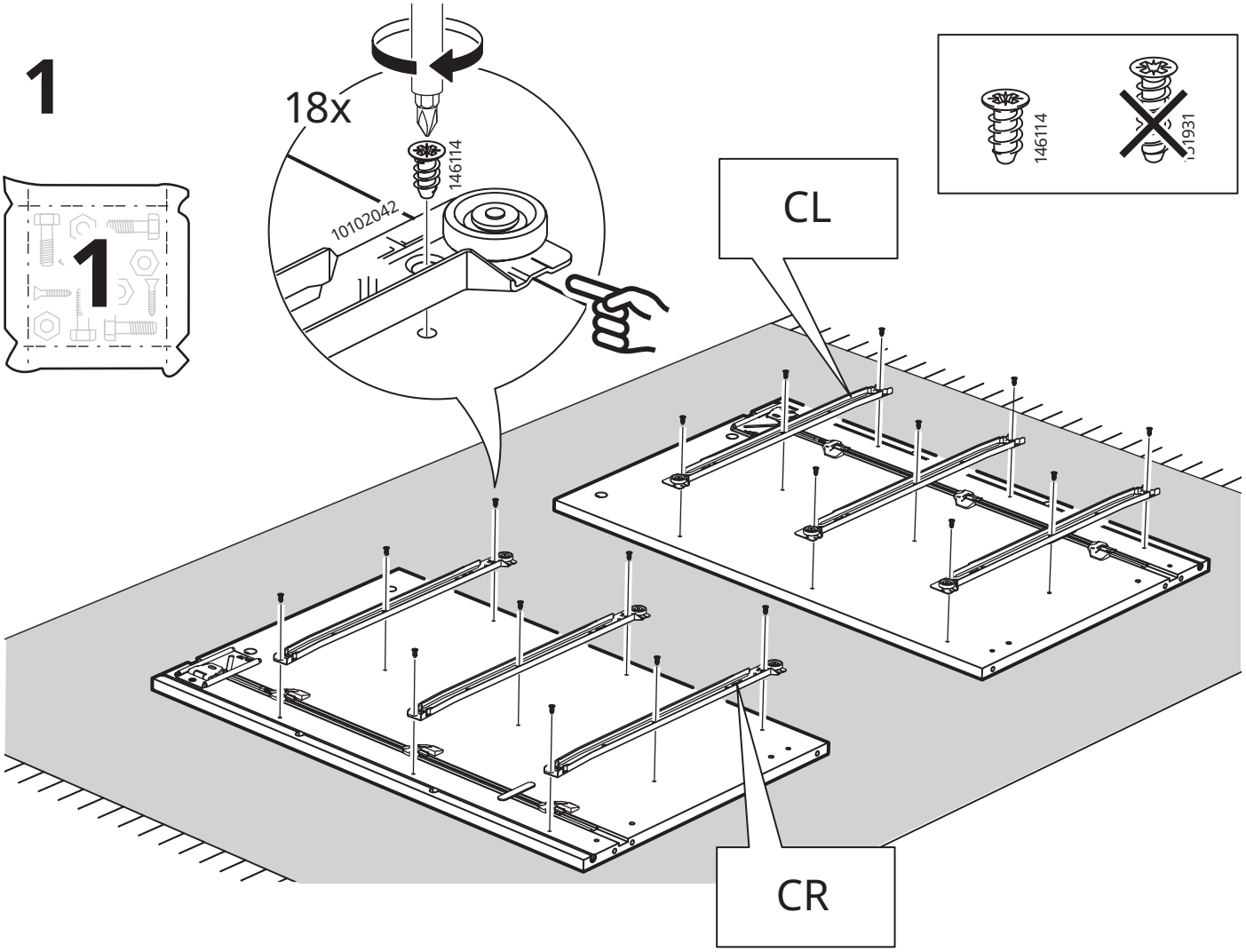
18x
146114
10102042
CL
CR
146114
101931

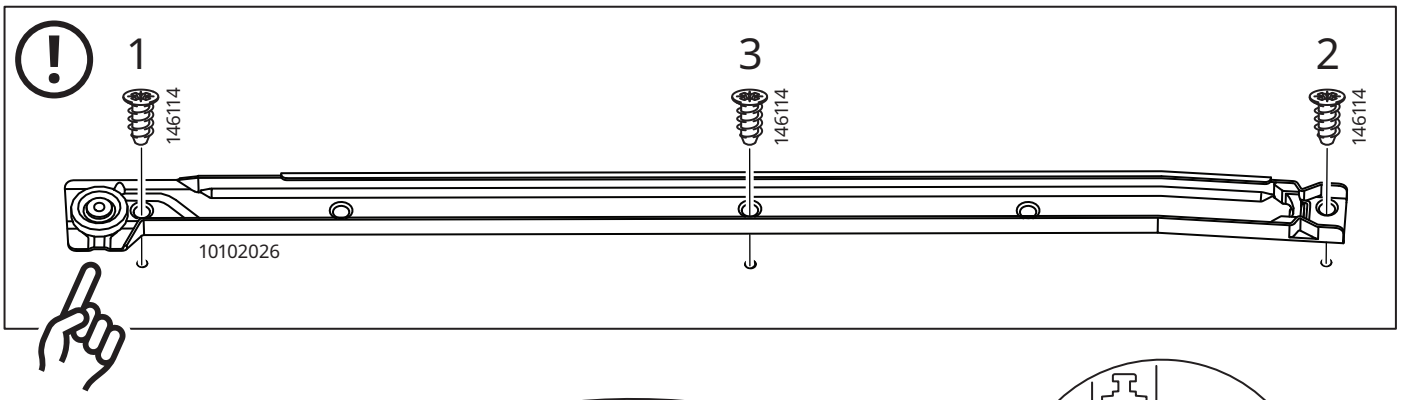
1
3
2
146114
146114
146114
10102026

2

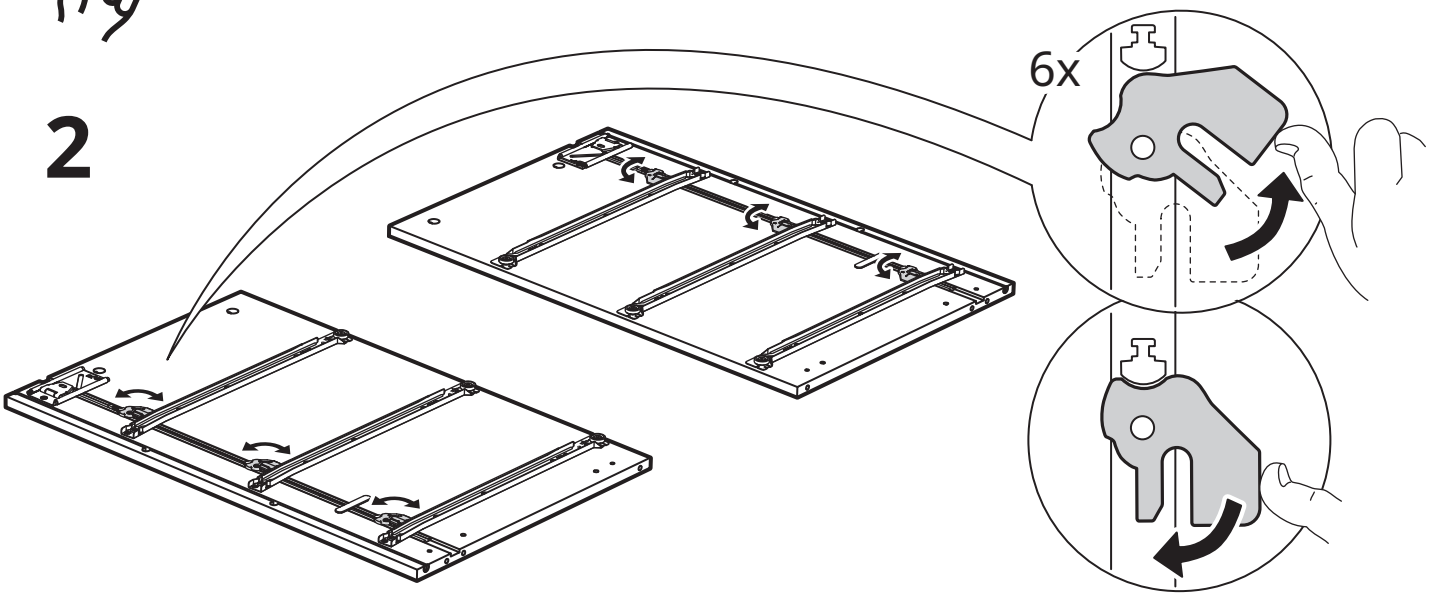
6x

3

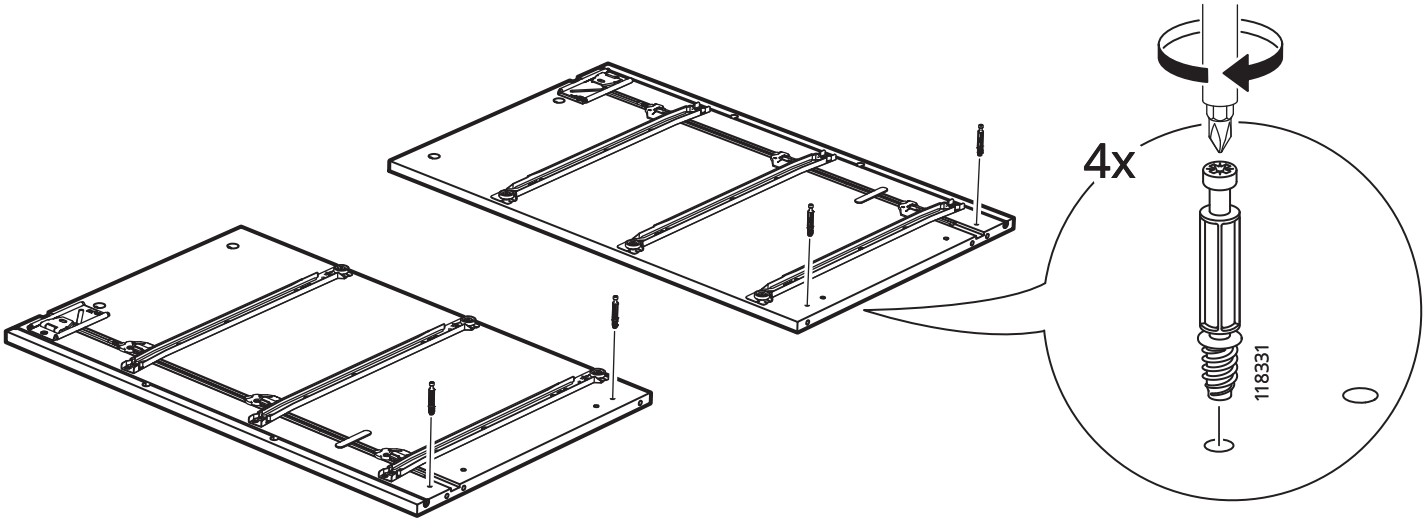

4

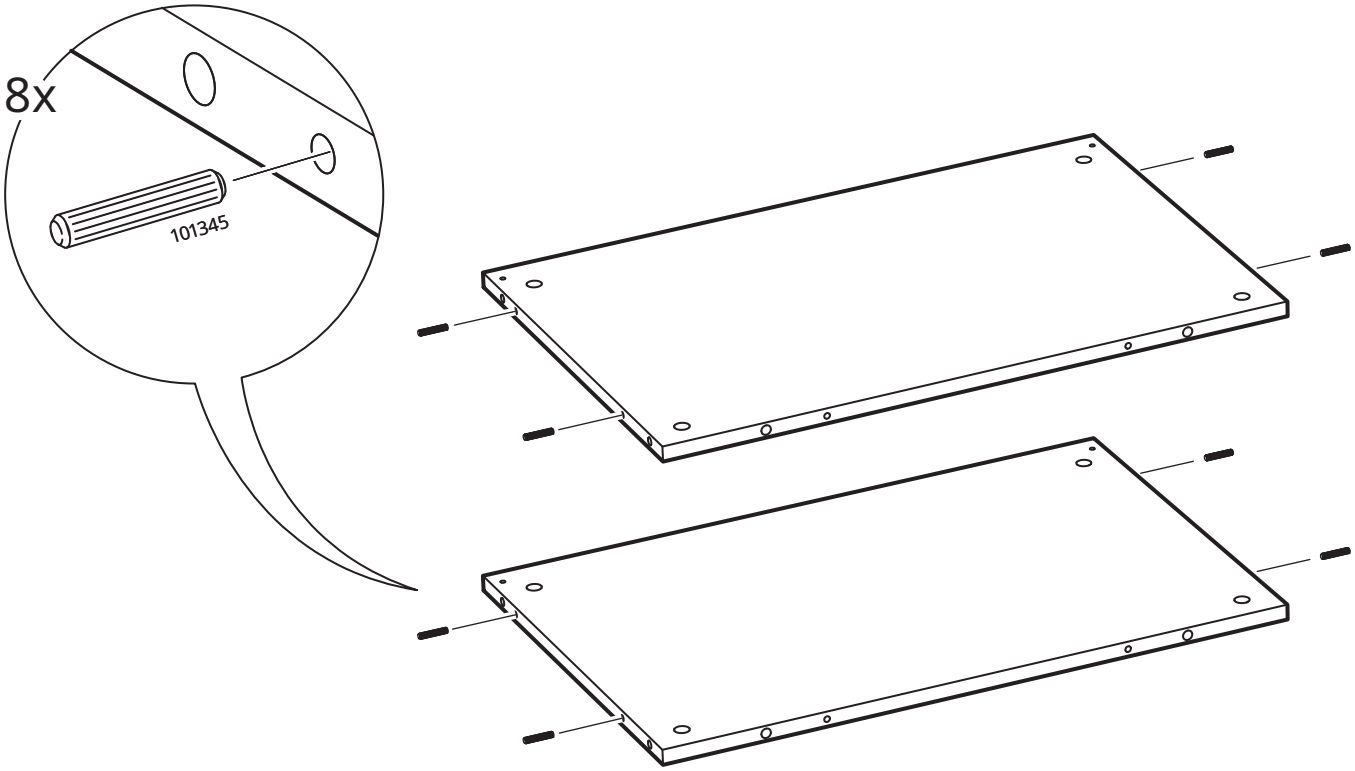

5

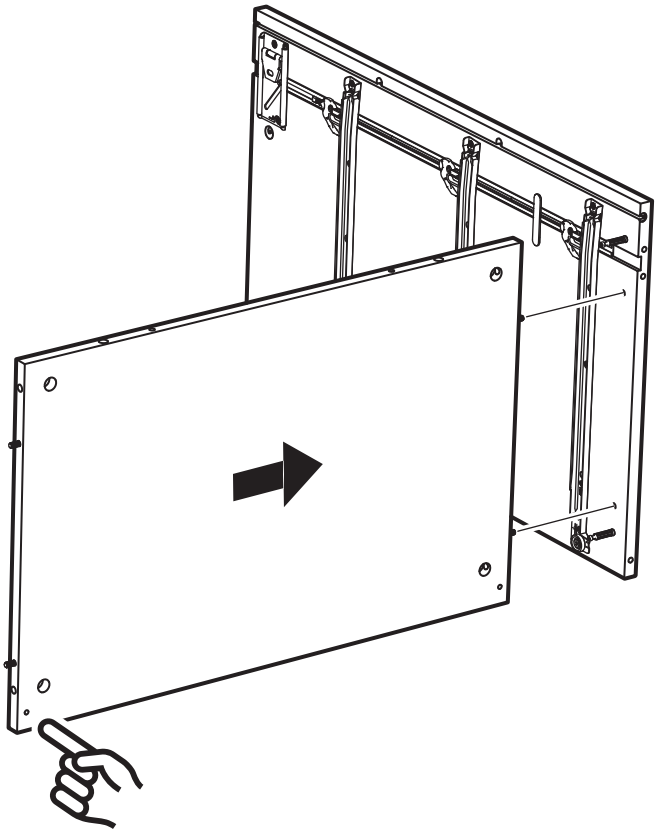

6

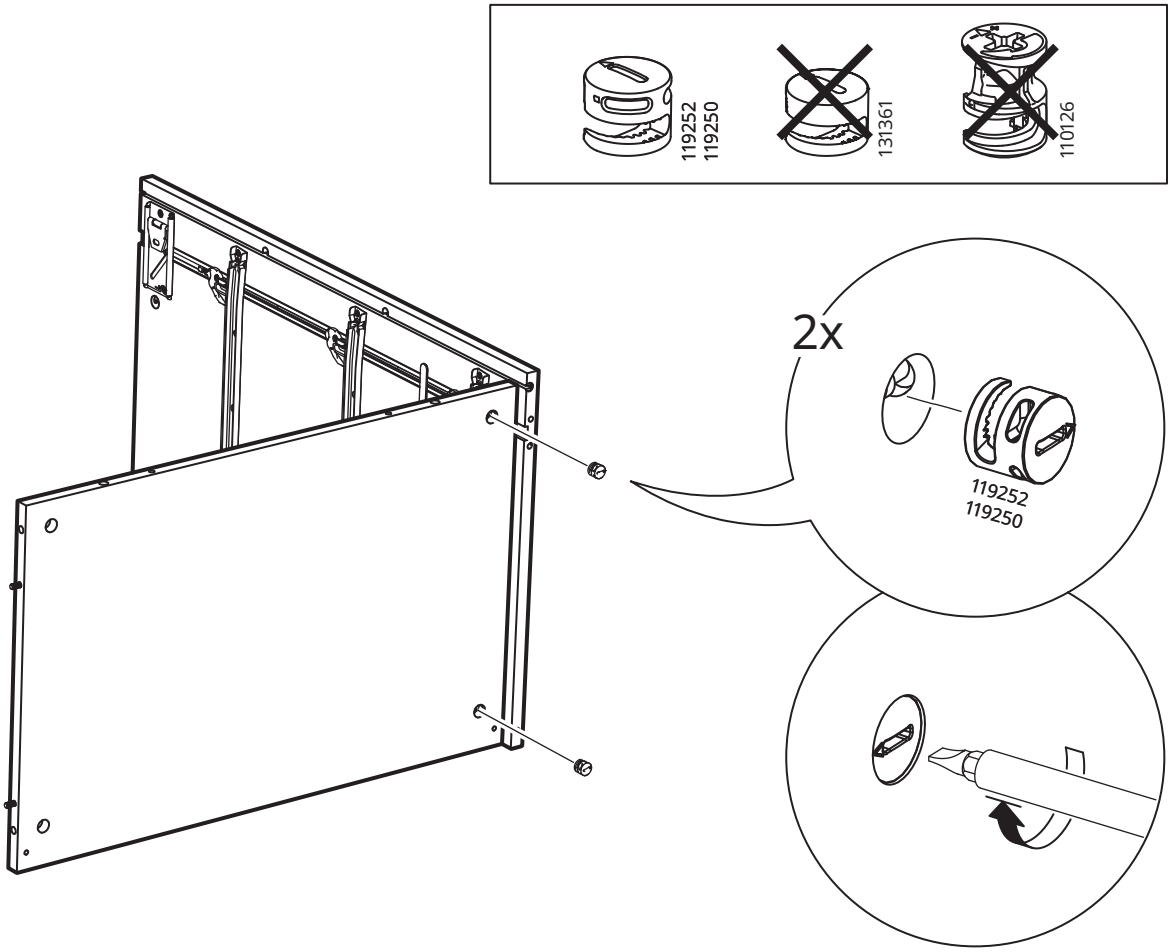

7

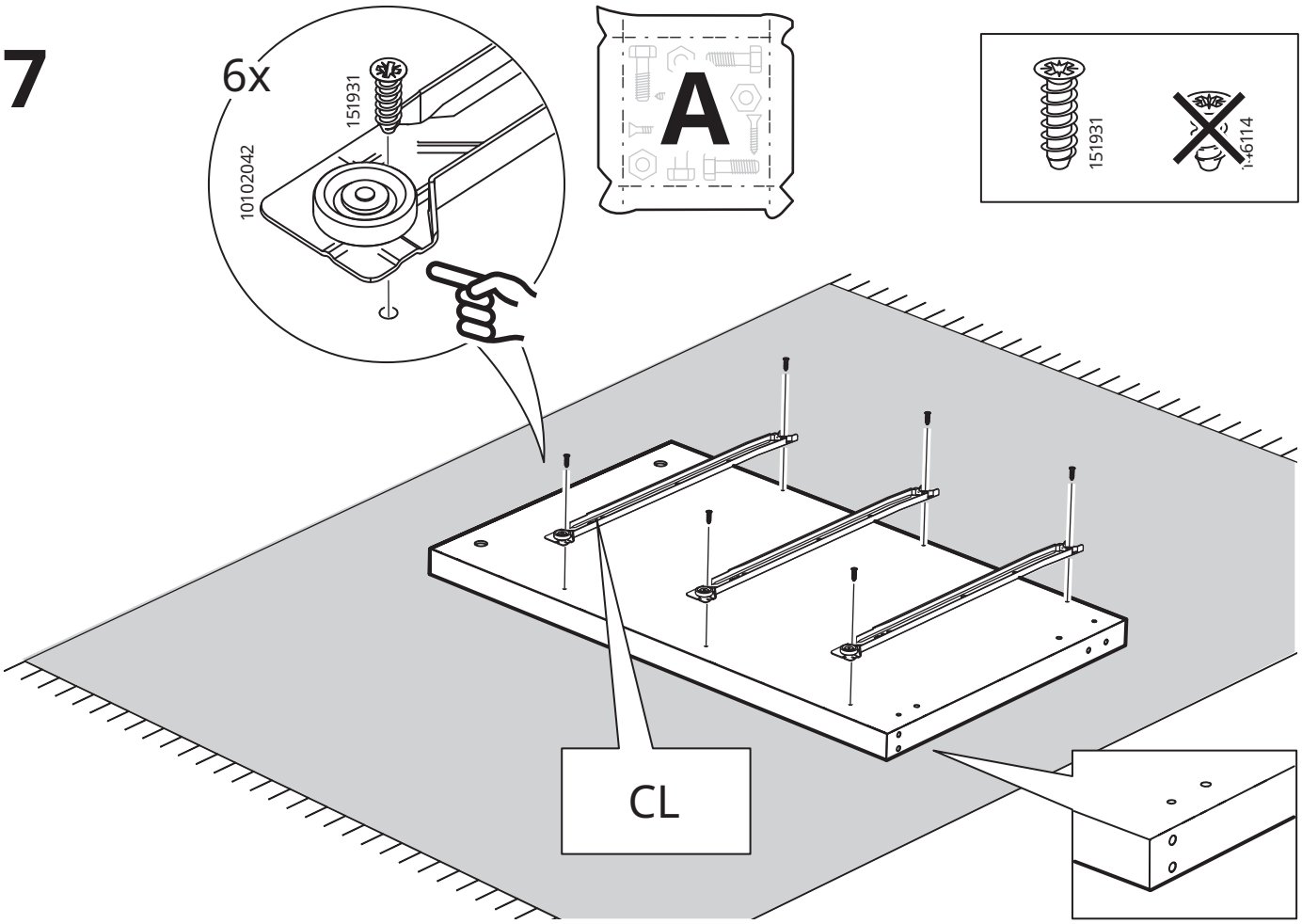
6x
151931
10102042
A
151931
146114
CL

8

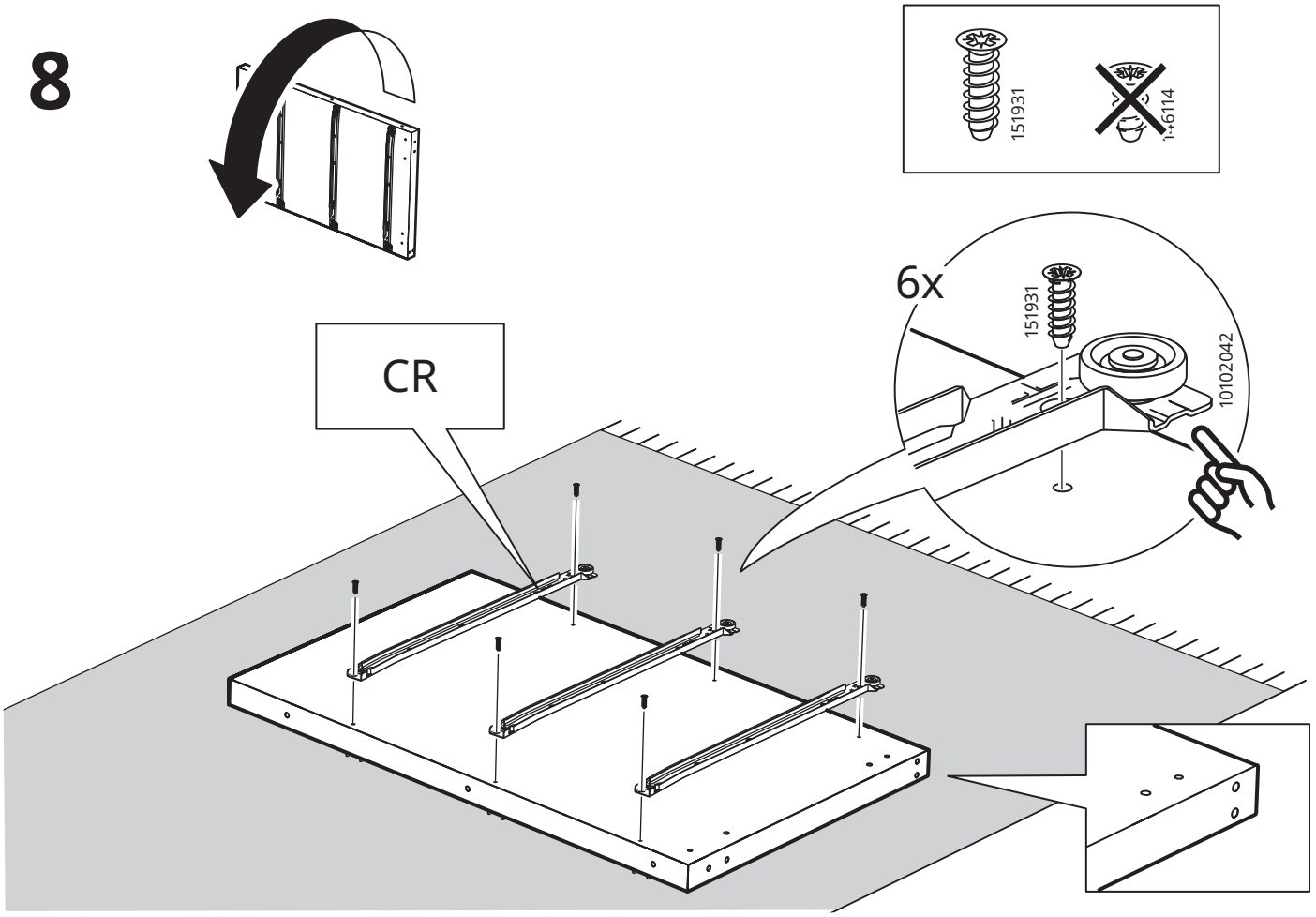
151931
146114
6x
151931
10102042
CR

9

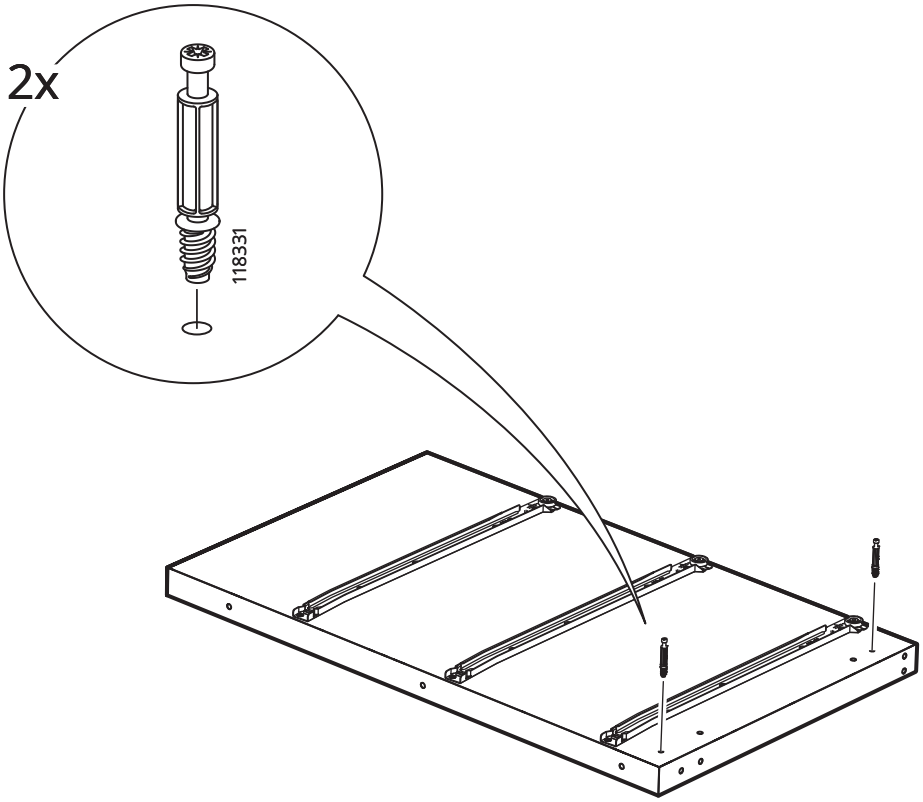

10

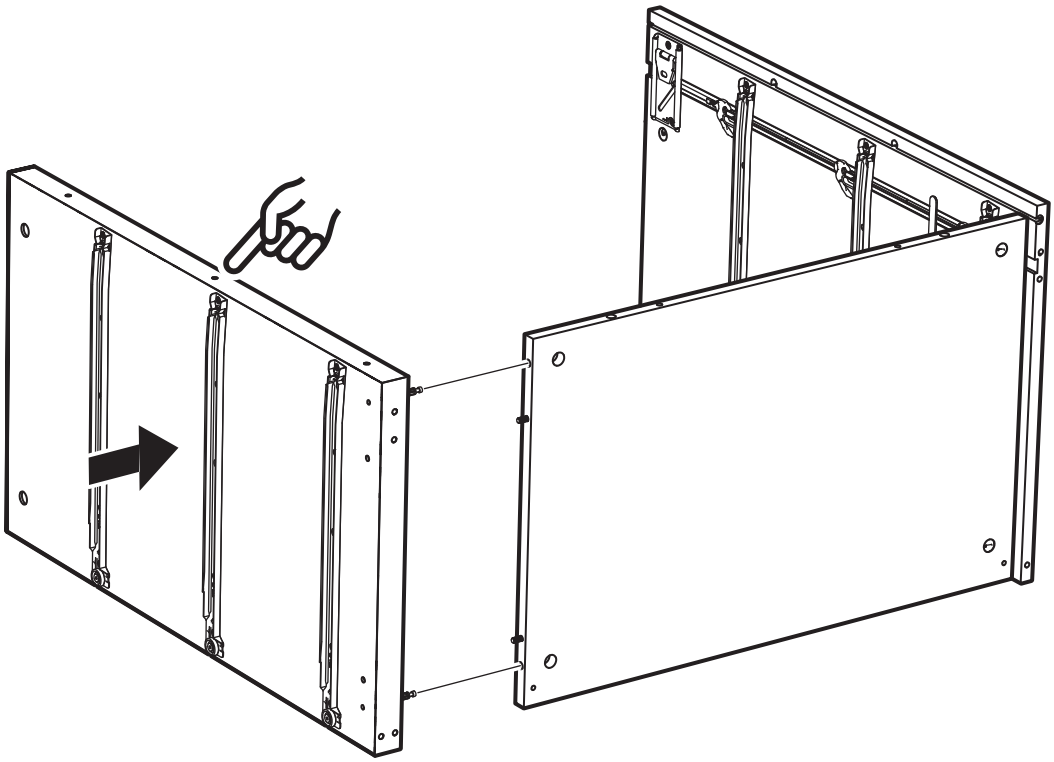

11

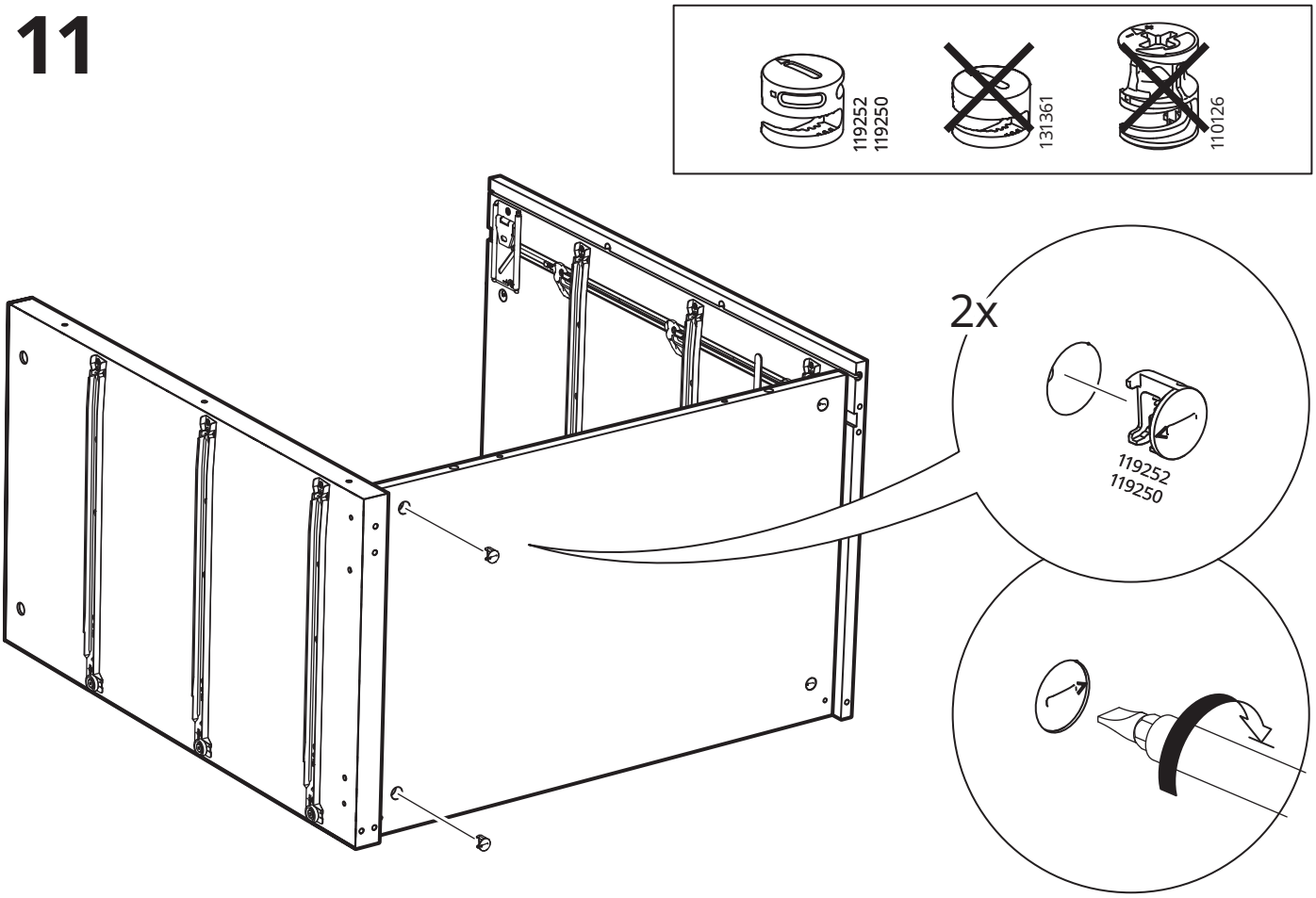

12

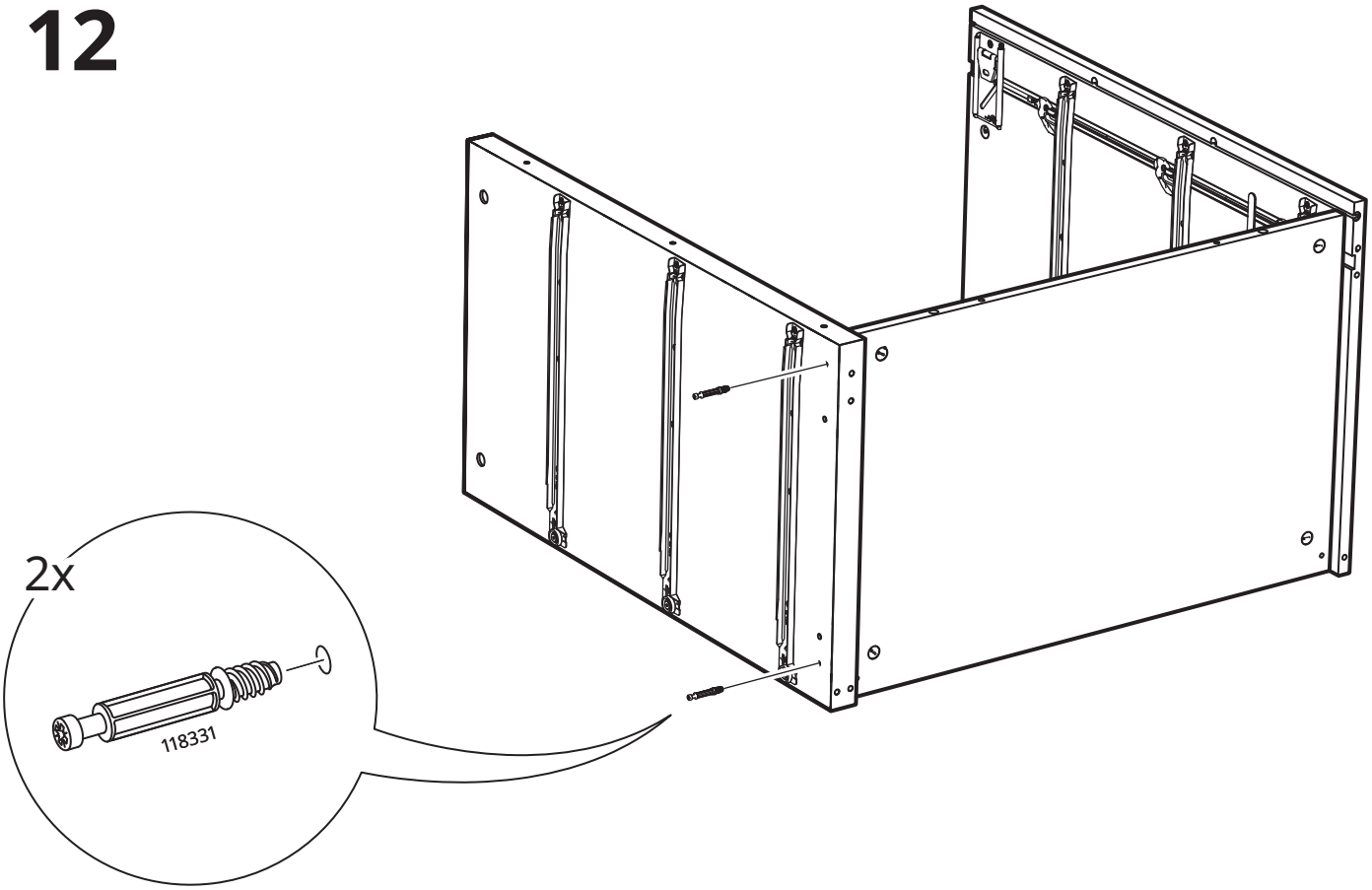

13

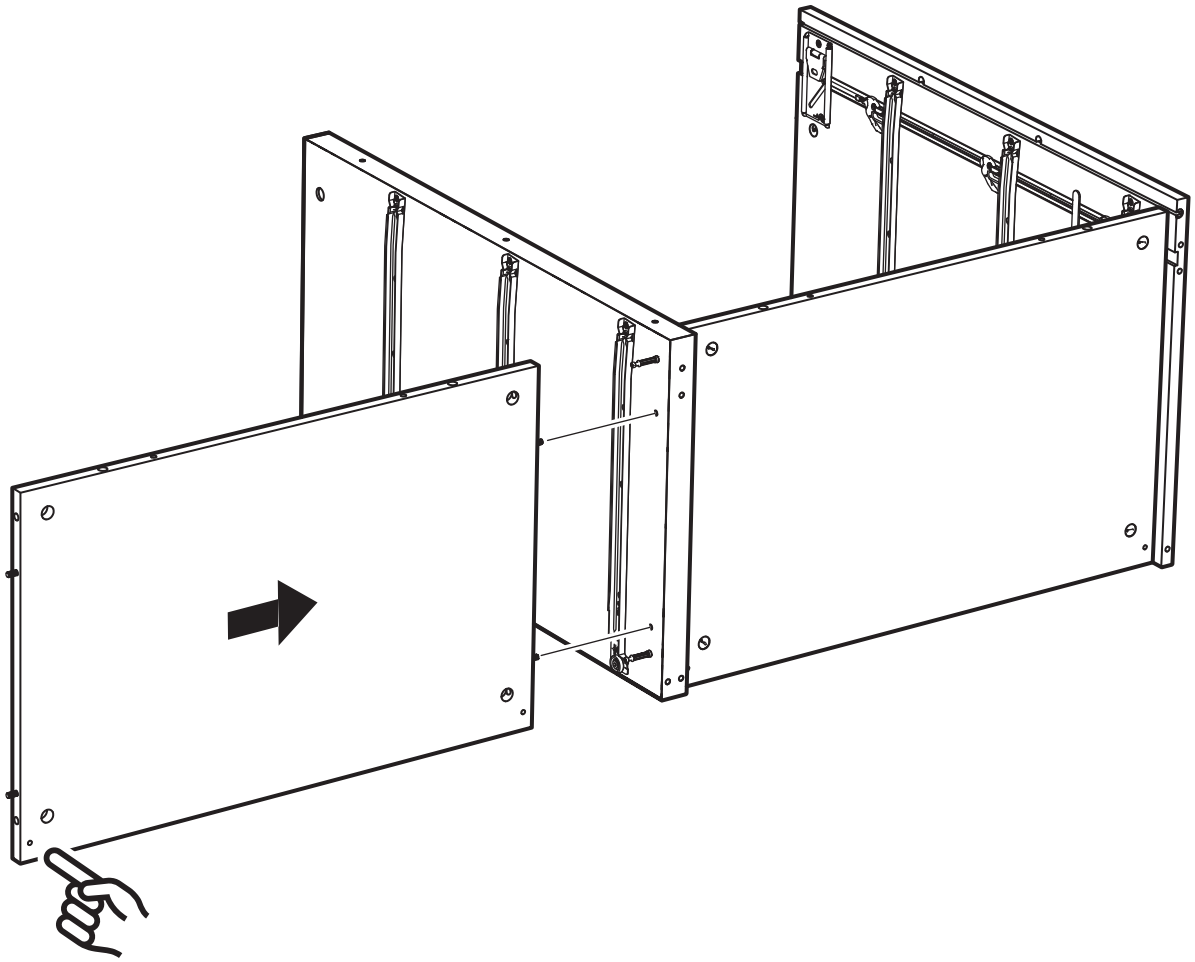

14

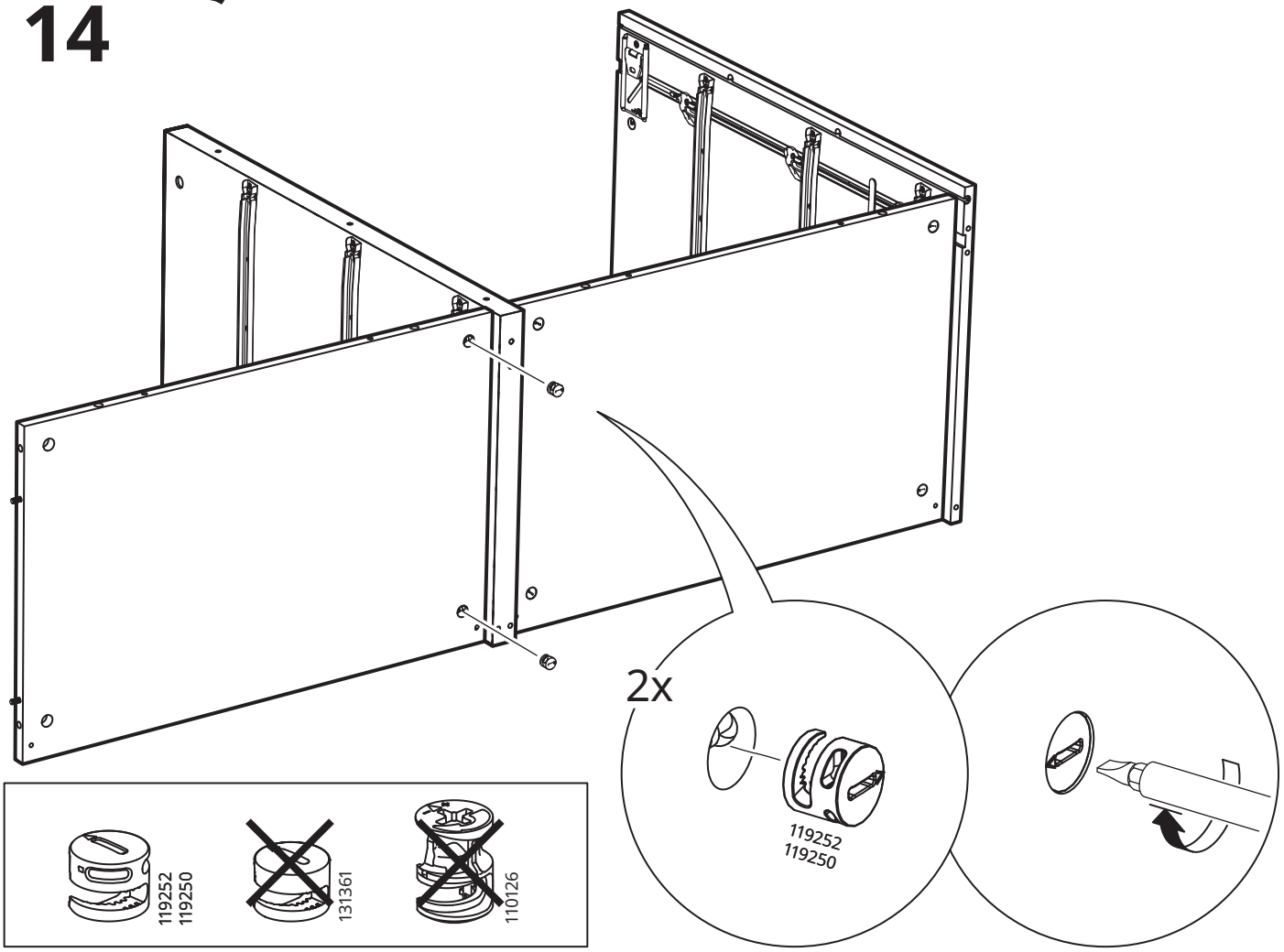

15

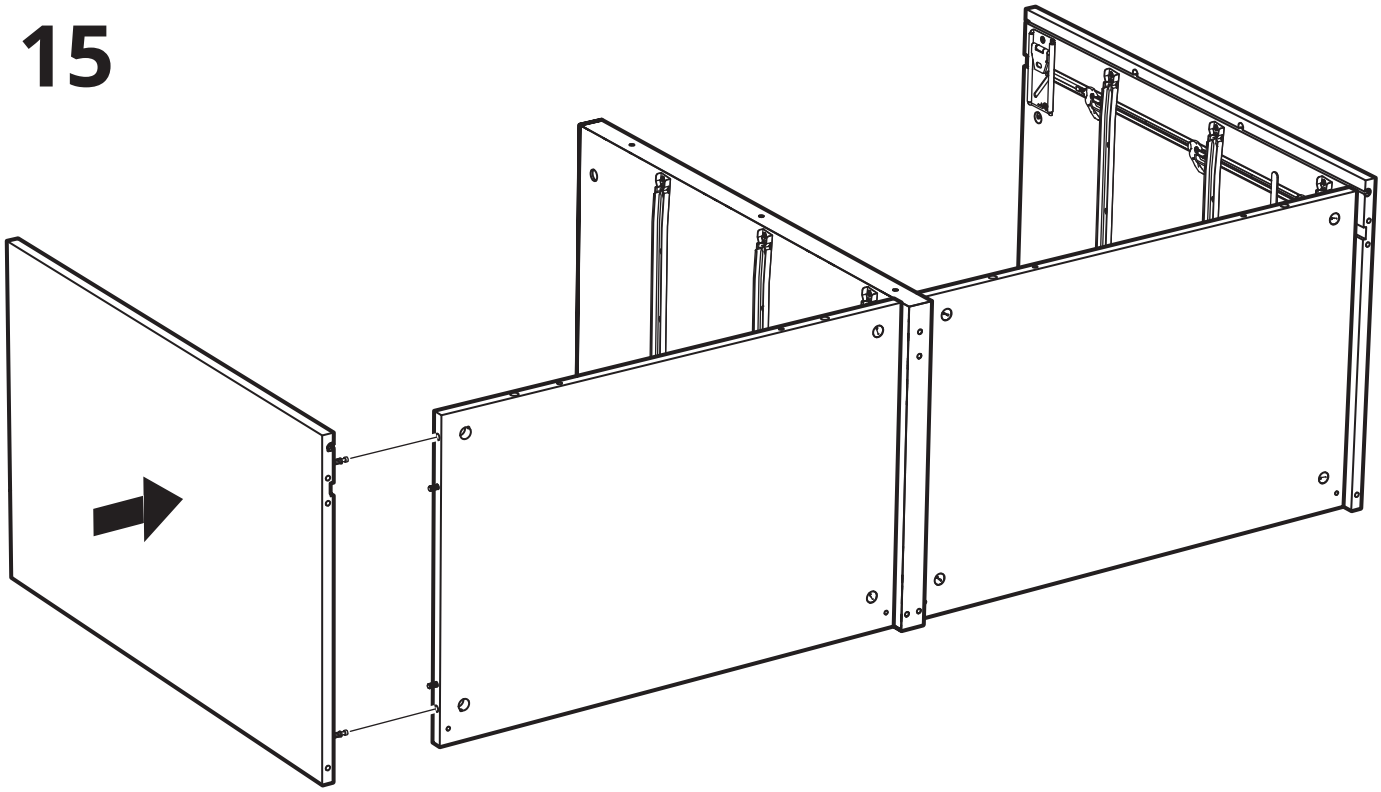

16

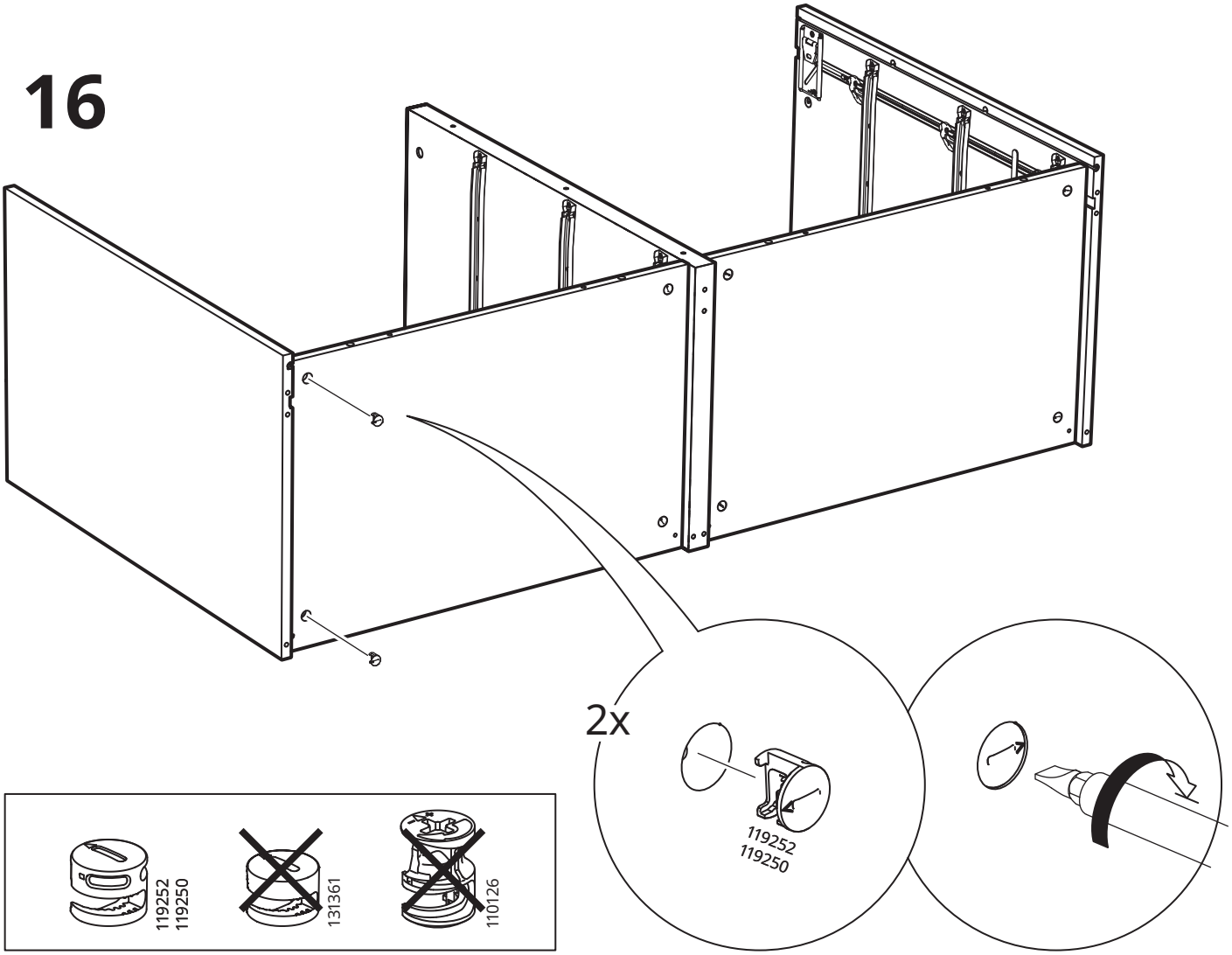

17

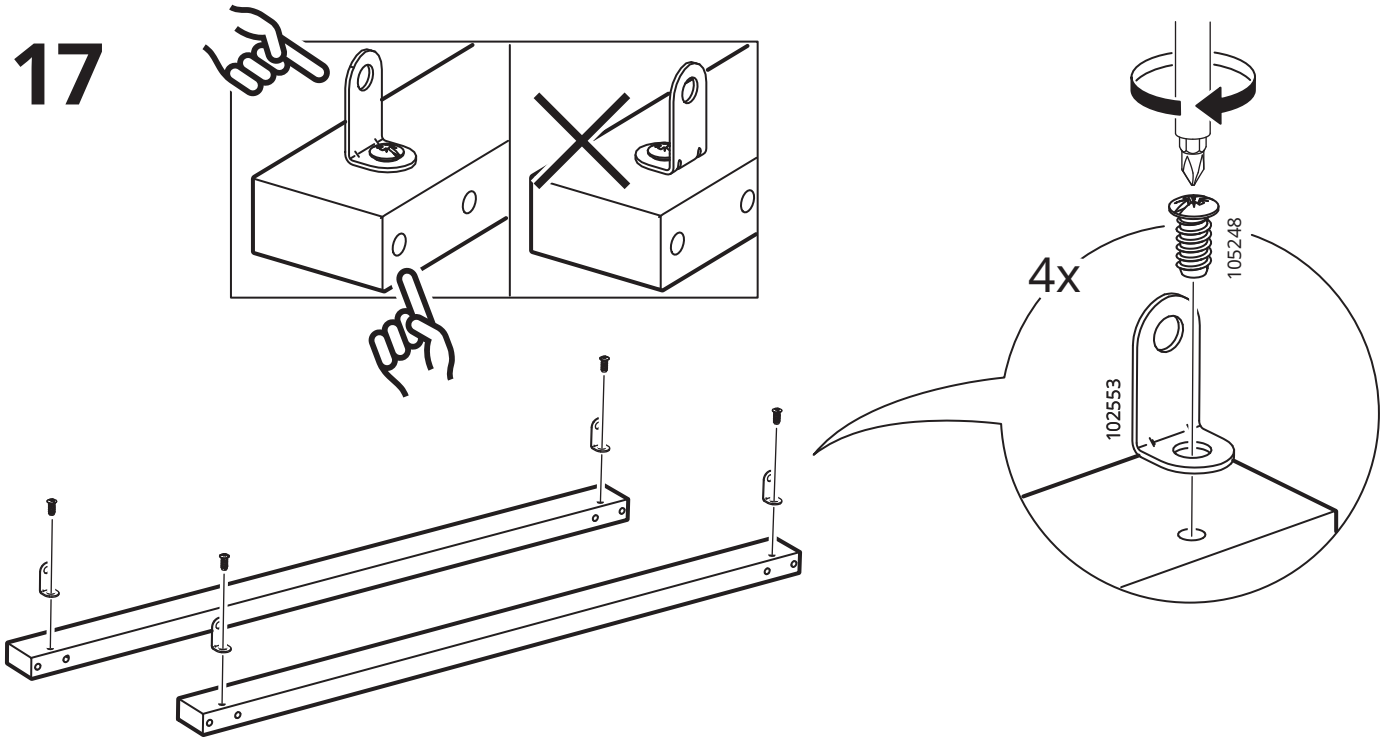

18

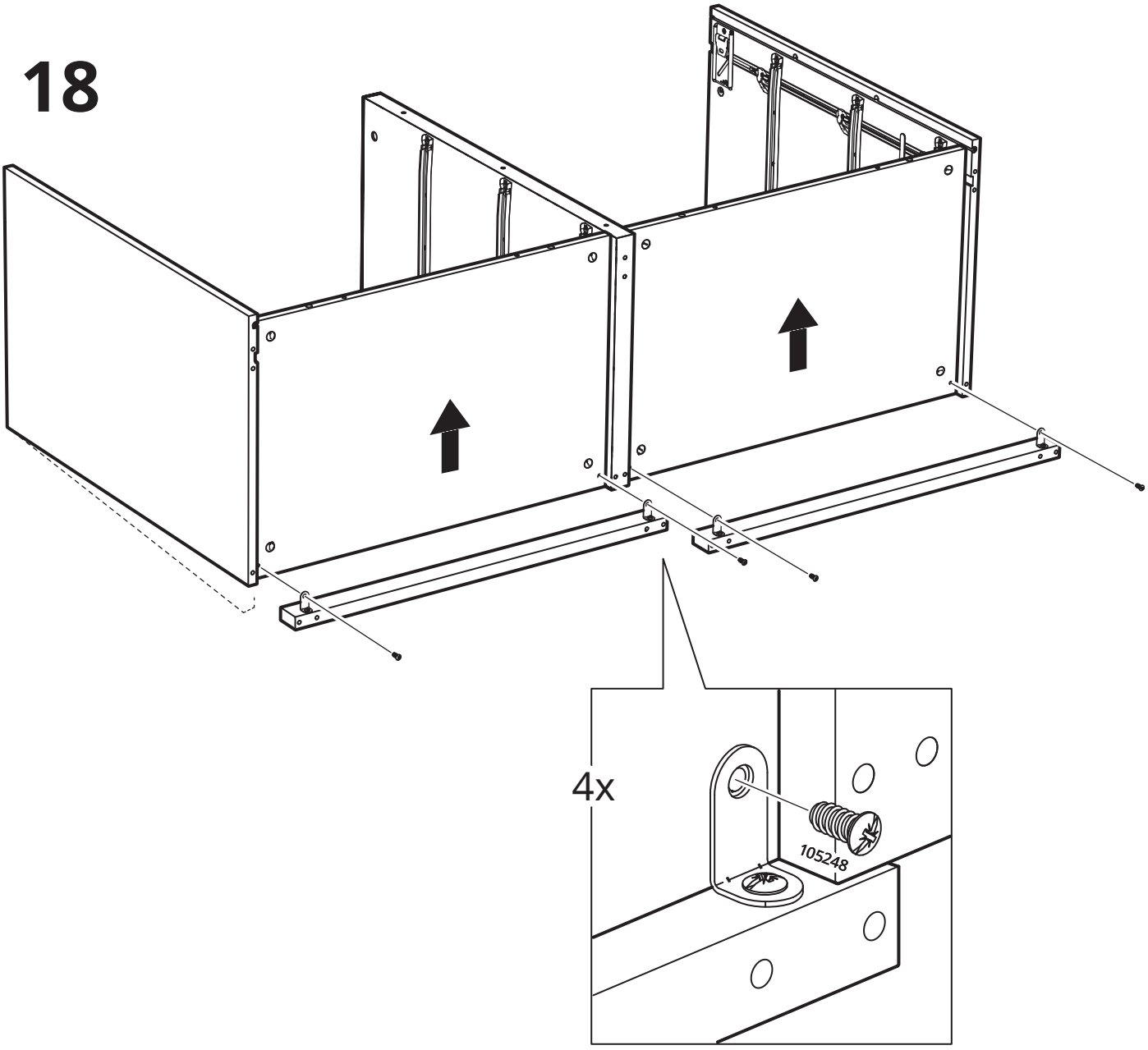

19

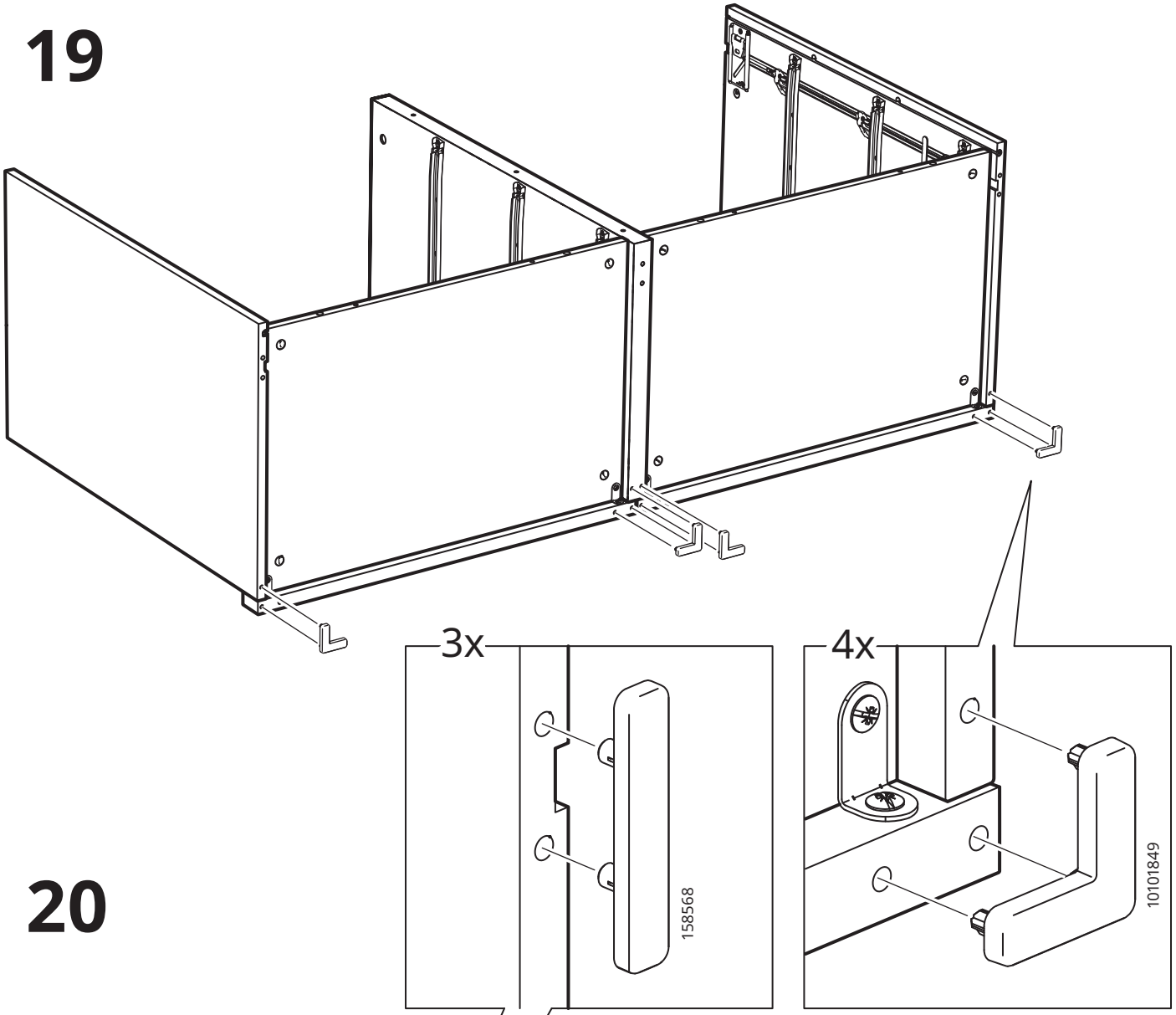

20

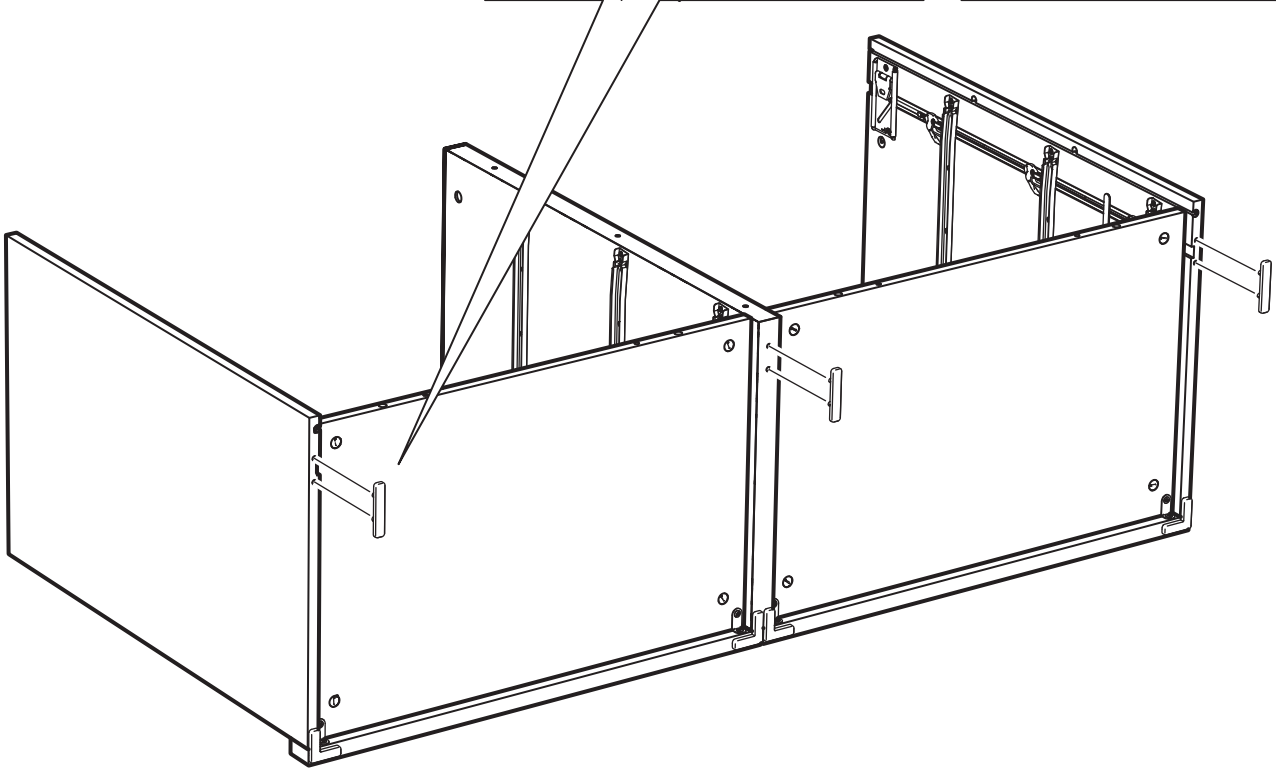

21

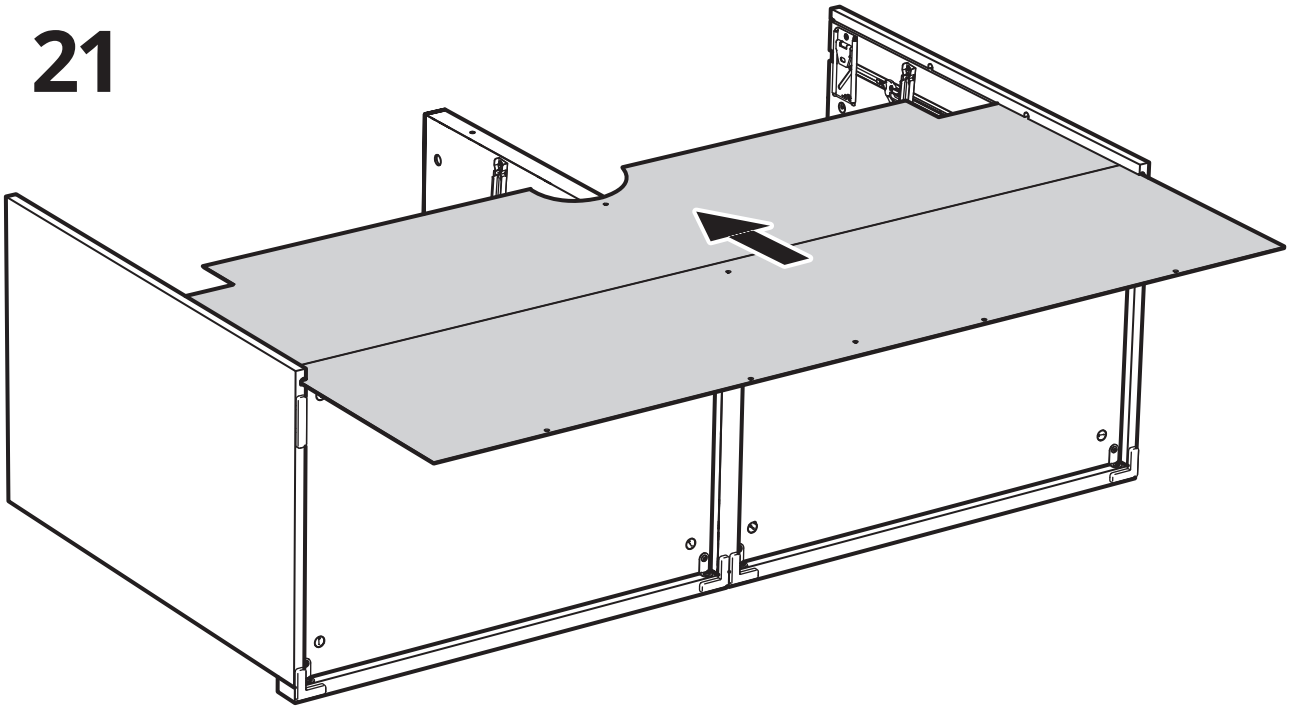

22

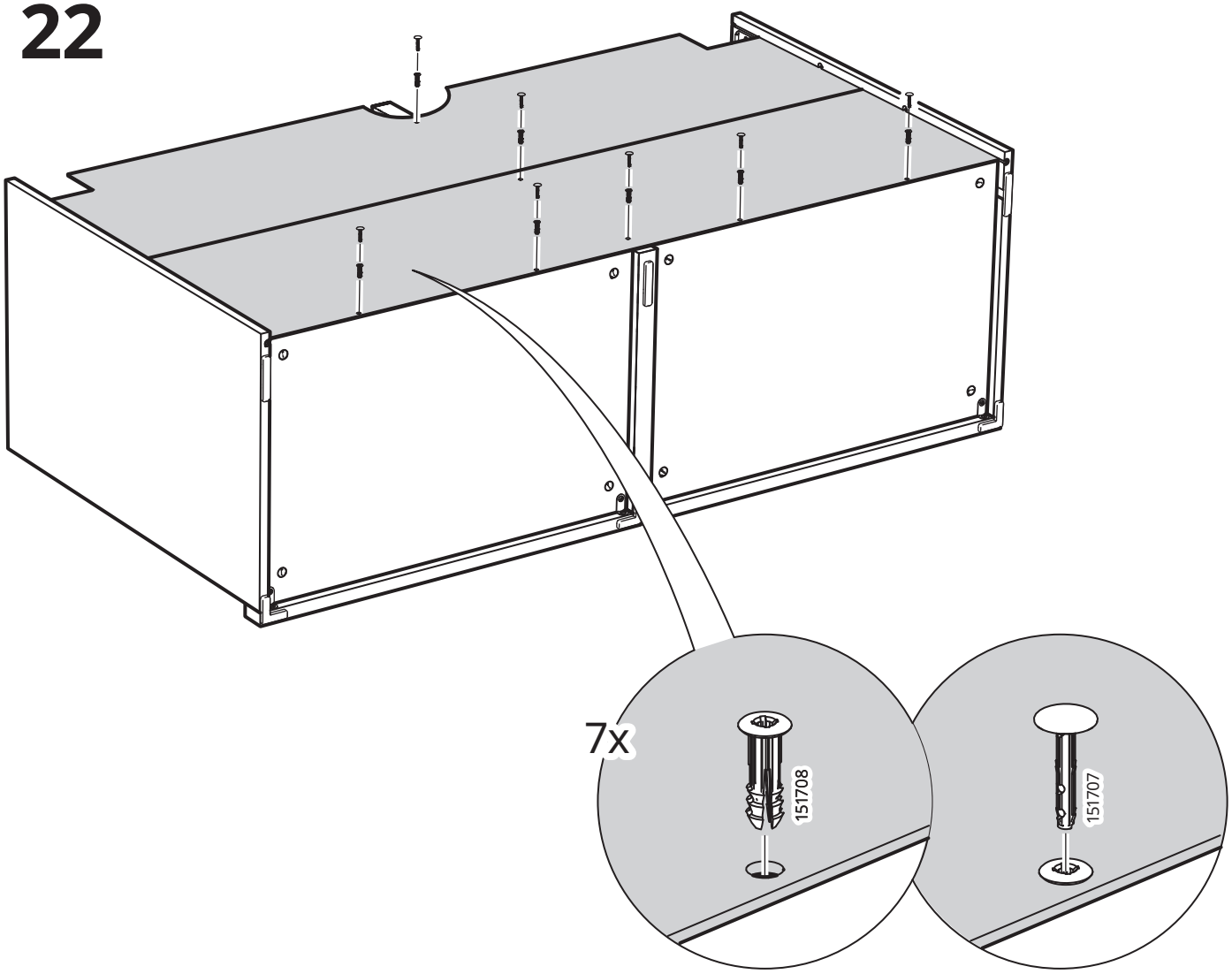

23

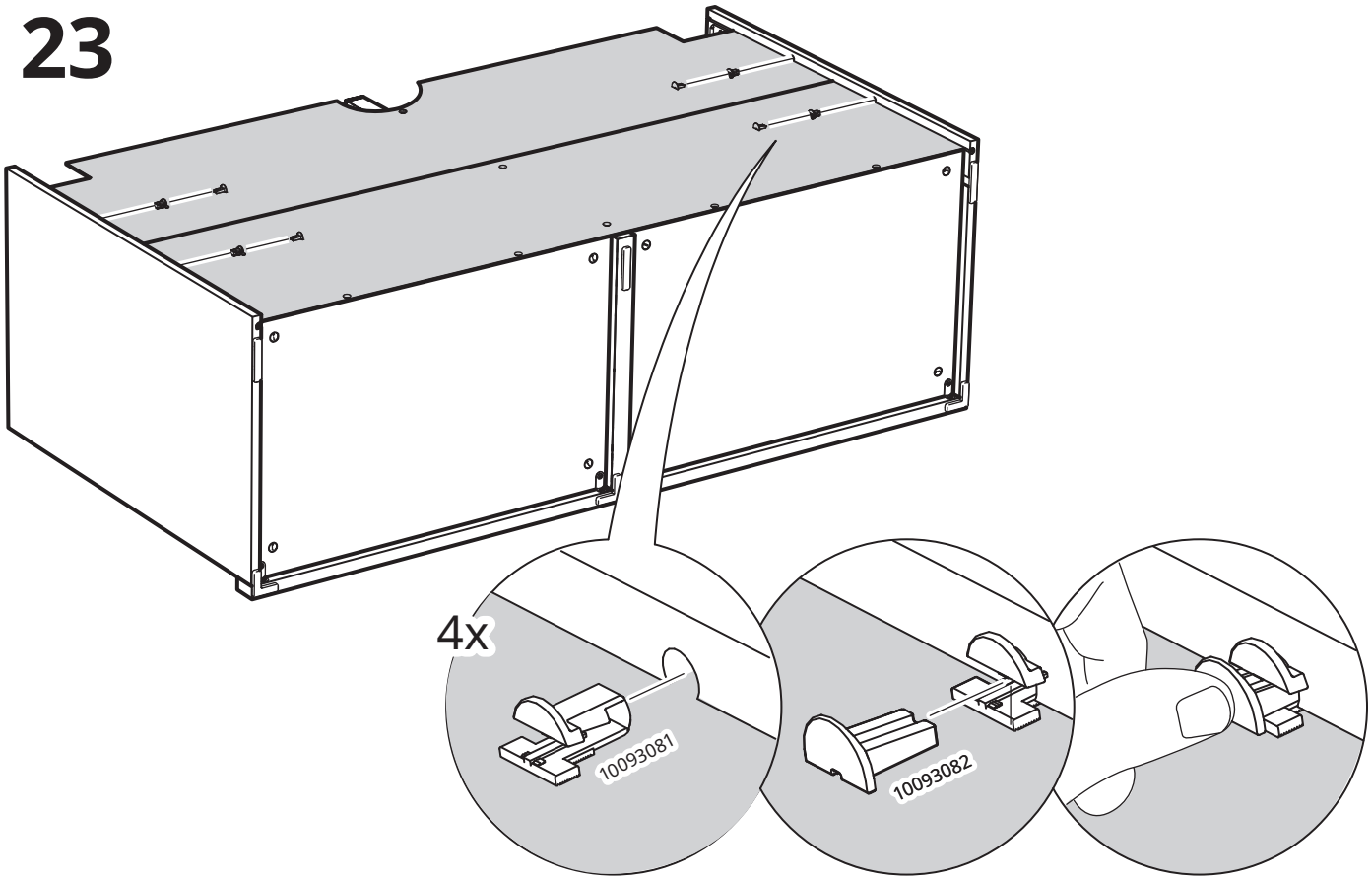

24

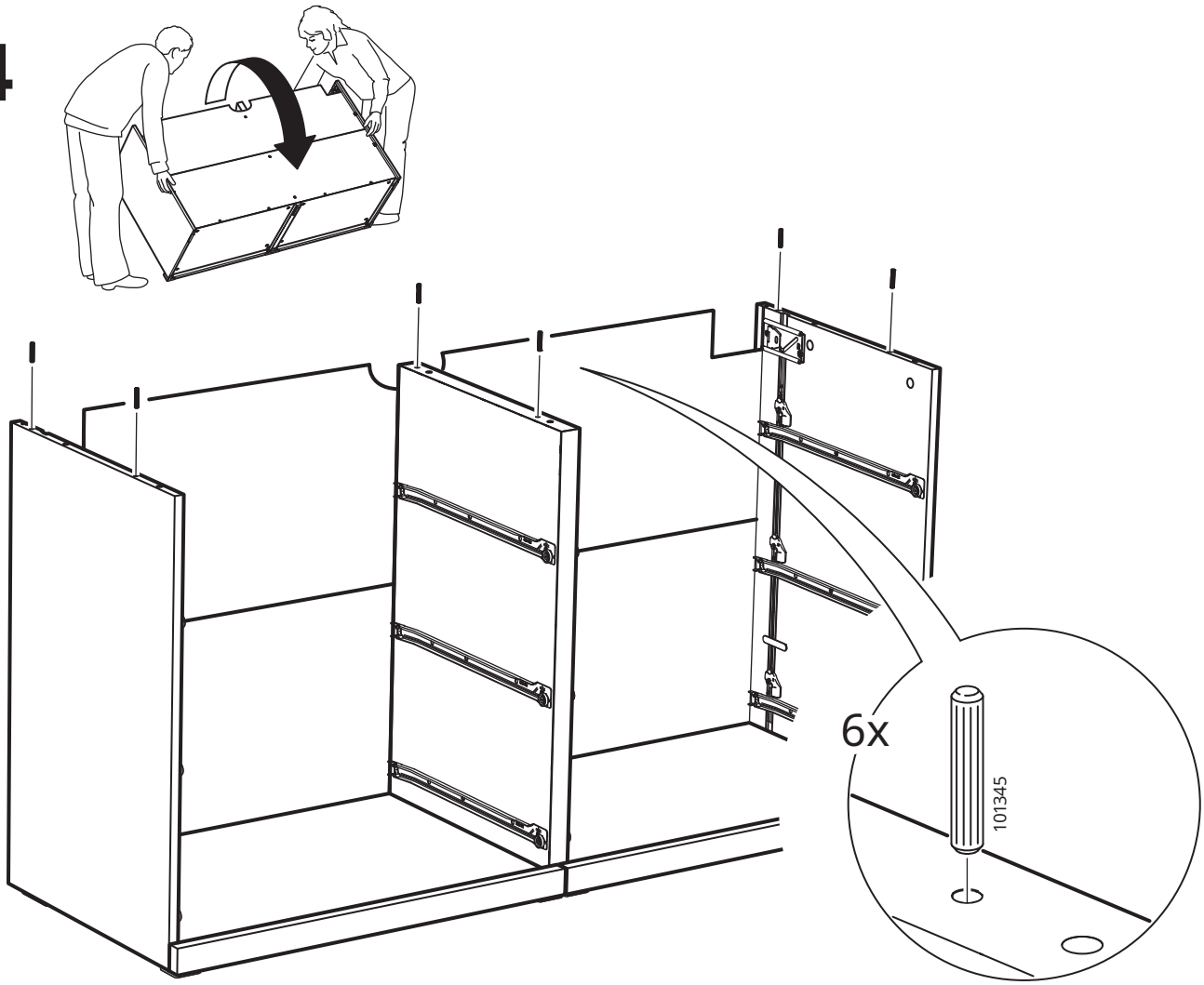

25

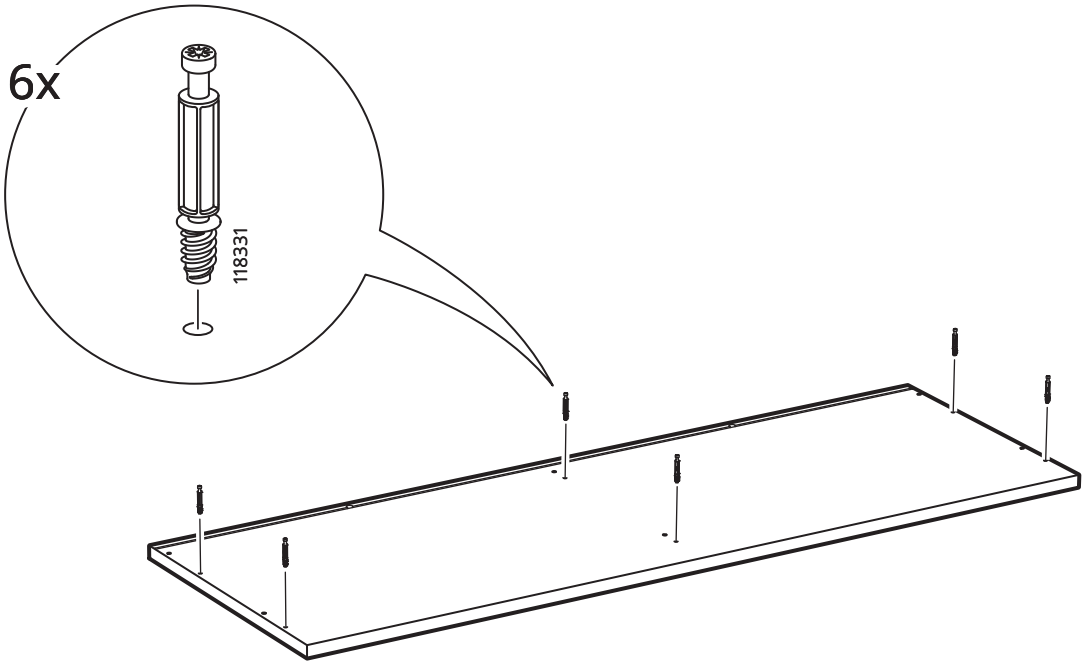

26

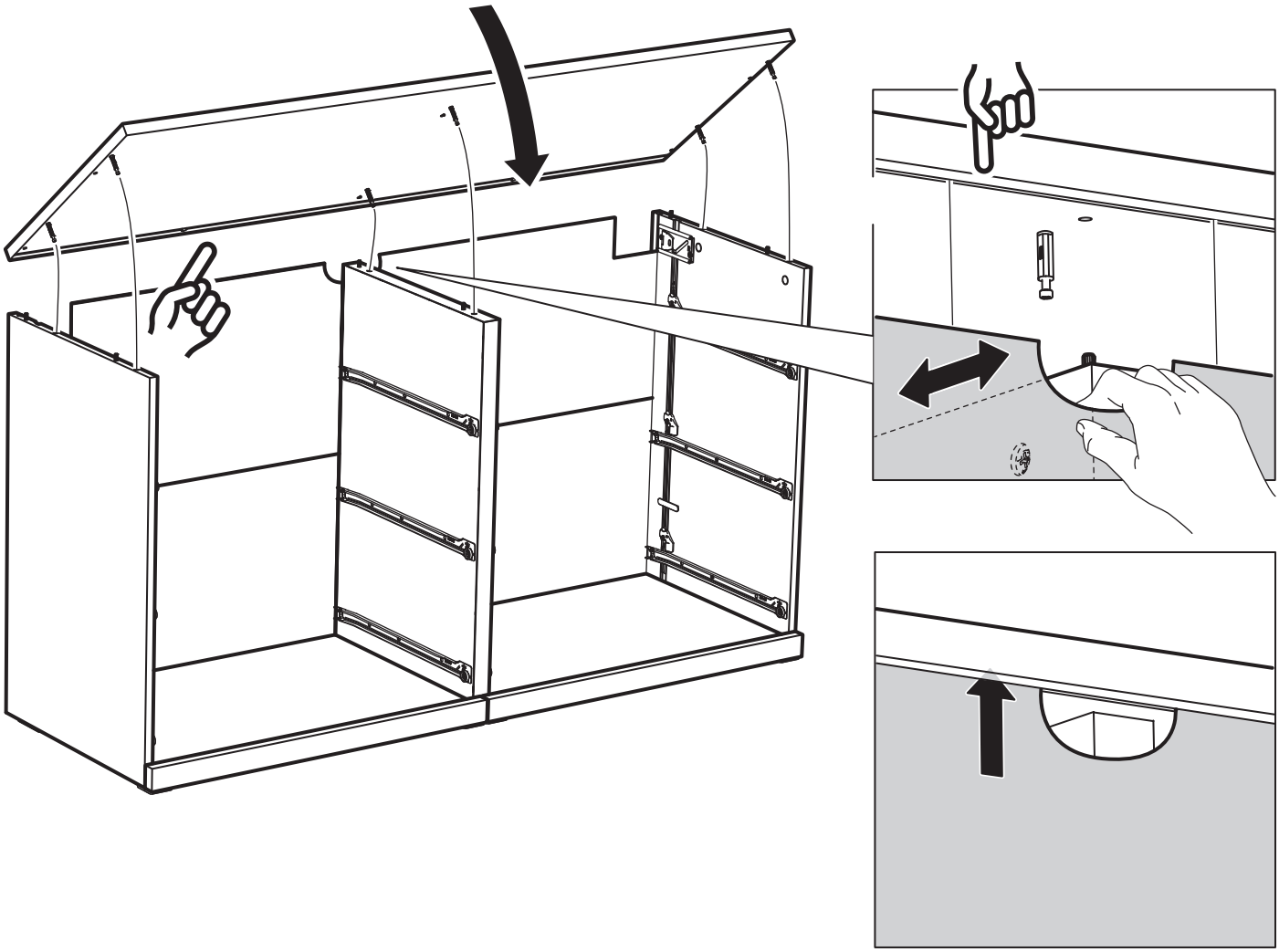

27

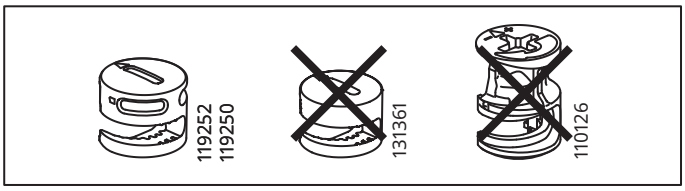
119252
119250
131361
110126

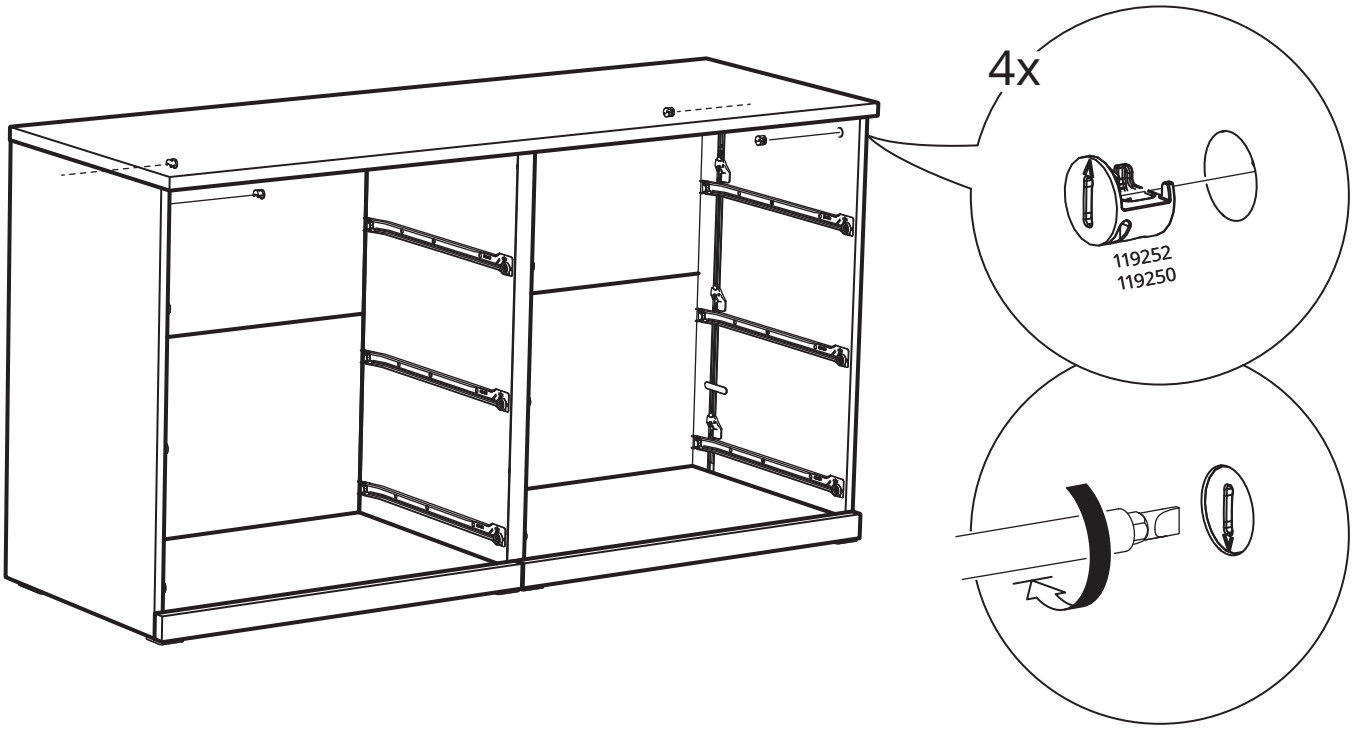
4x
119252
119250

28

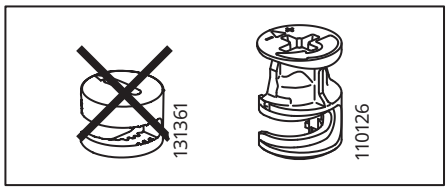
131361
110126

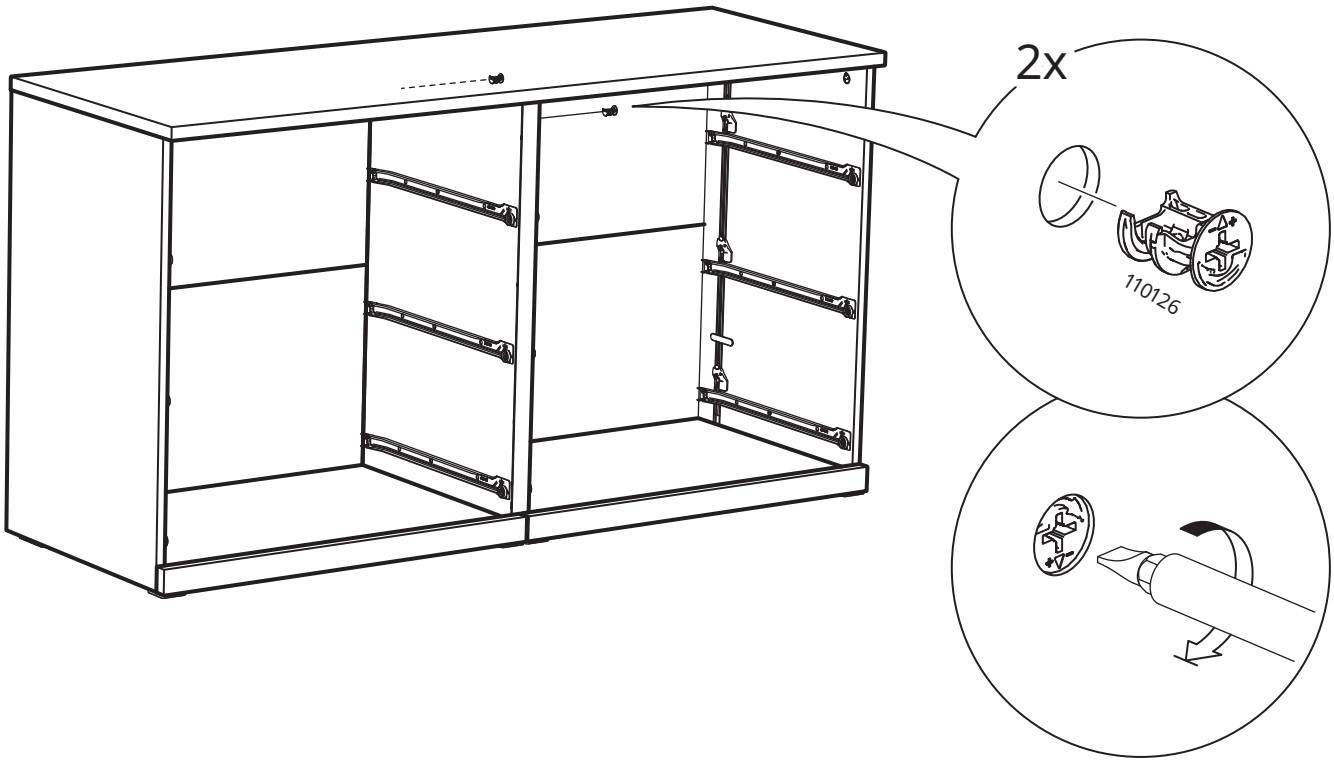
2x
110126

29

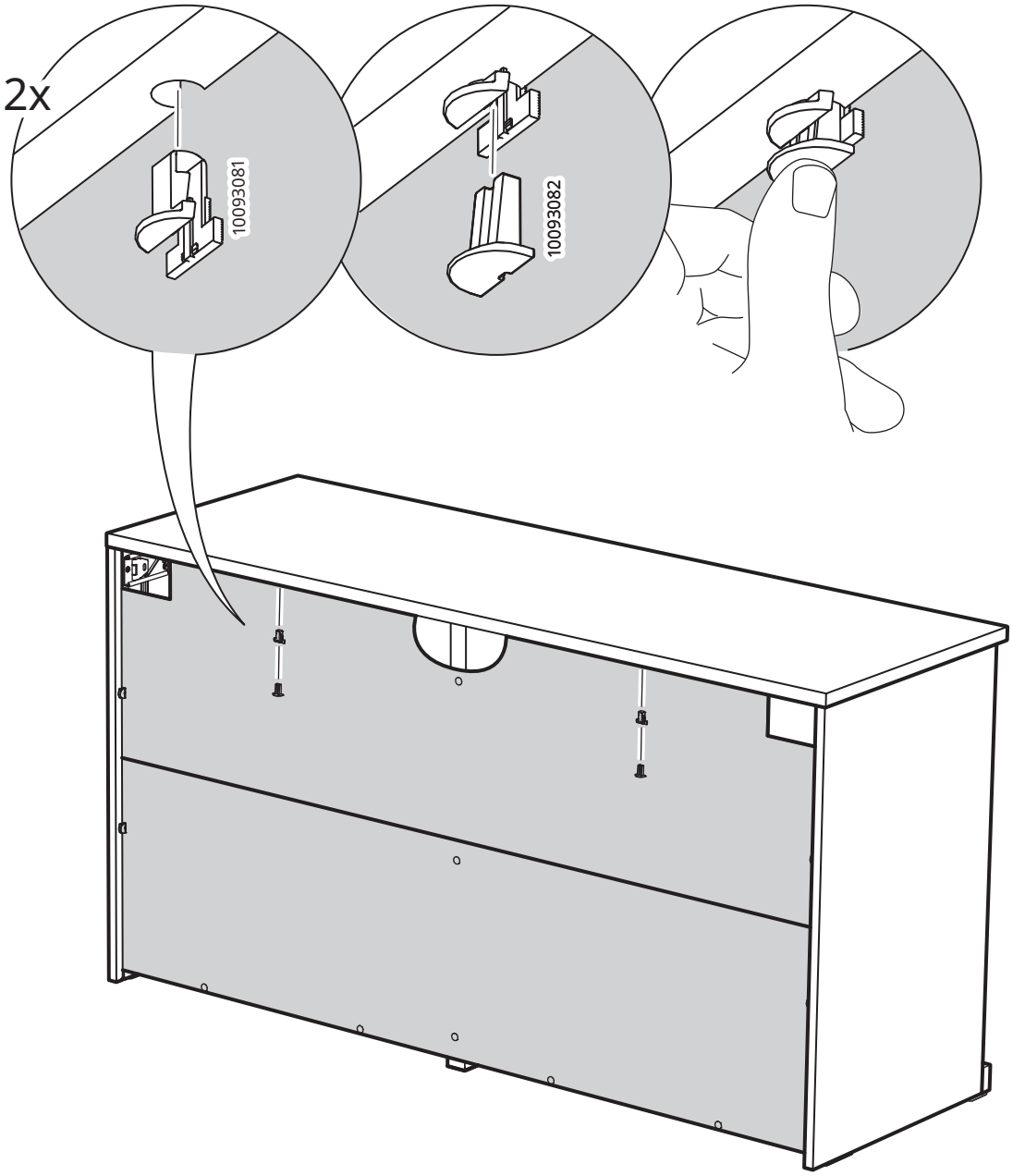

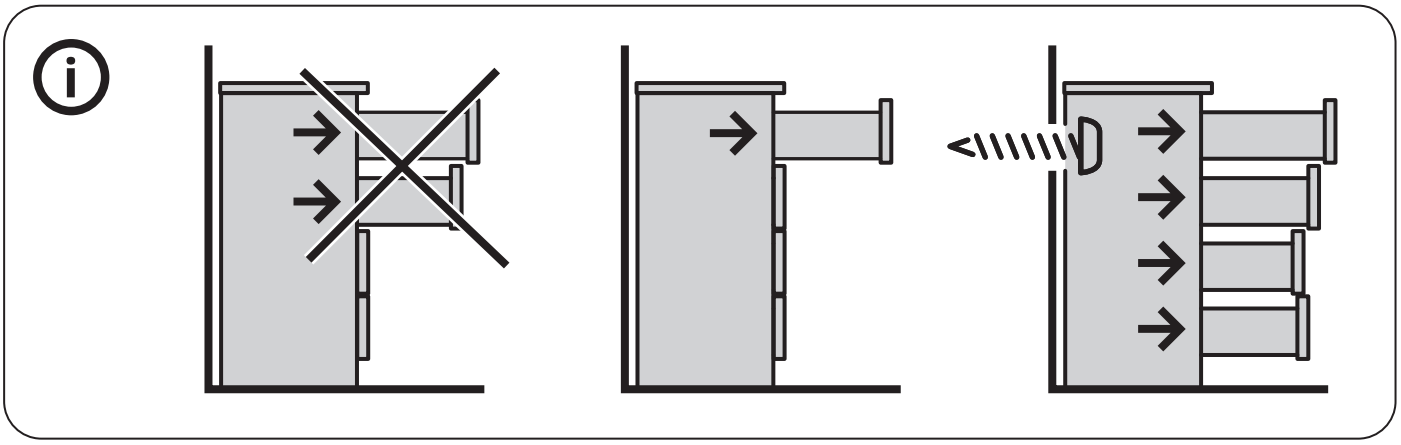

30

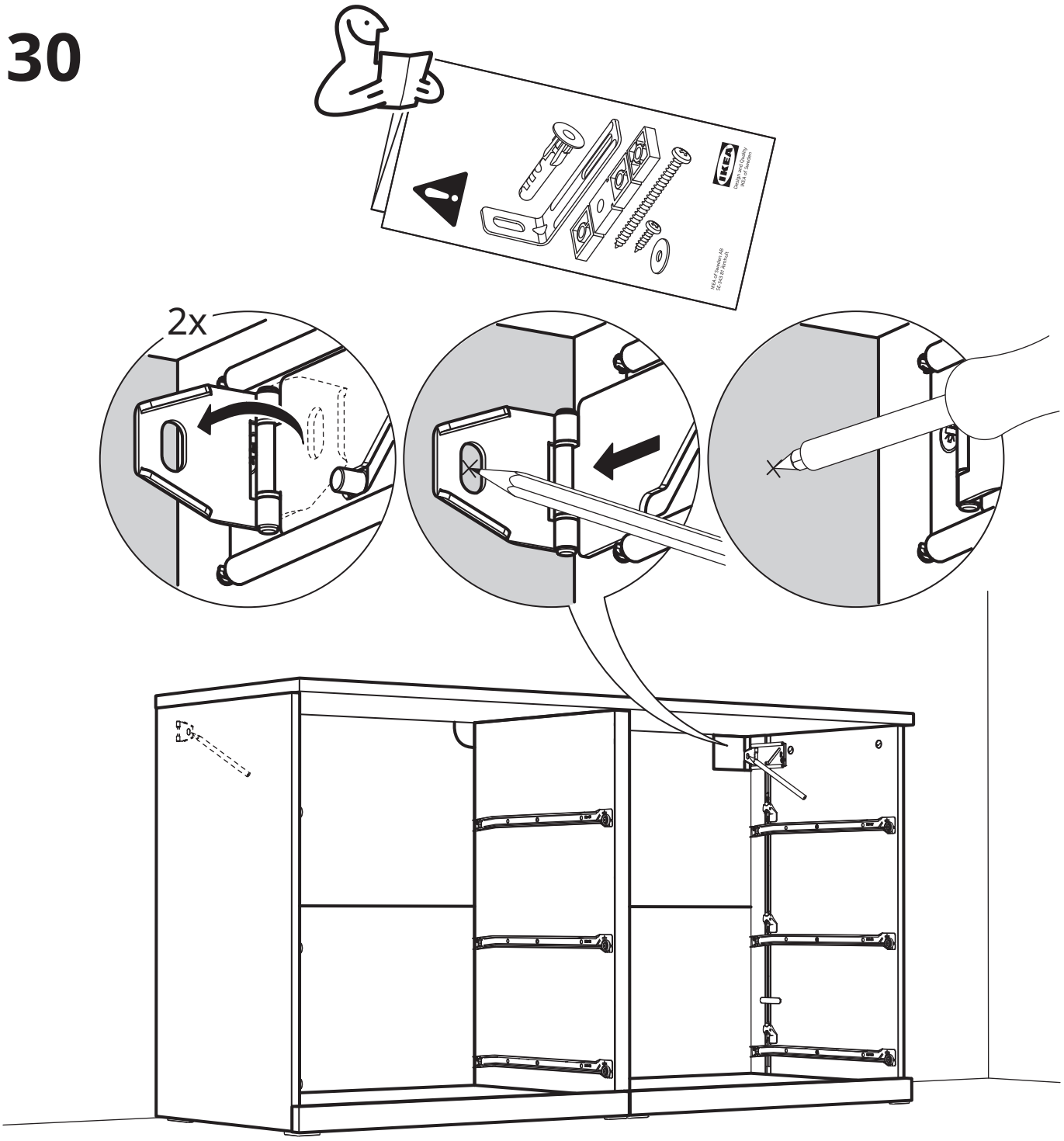

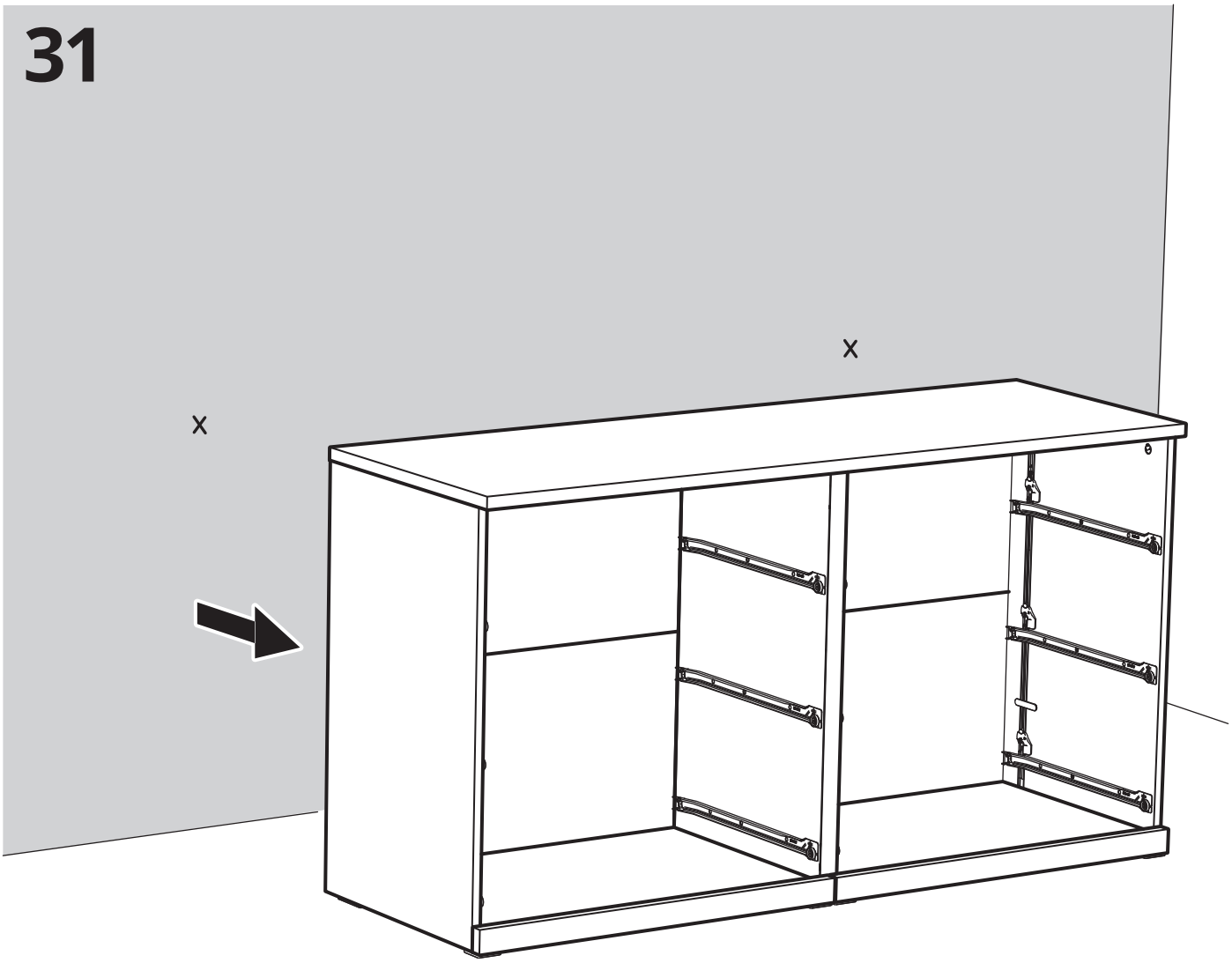
31
X
X

www.IKEA.com/secure-it

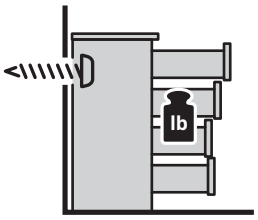

32

English
The screw(s) and plug(s) supplied can be used with most solid (A) and hollow (B) walls. For solid wood (C) use the screw(s) without plug(s). If you are uncertain, seek professional advice.

Français
Les vis et les chevilles fournies peuvent être utilisées avec la plupart des murs pleins (A) ou des murs creux (B). Pour le bois massif (C), utiliser les vis sans les chevilles. En cas de doute, adressez-vous à un professionnel qualifié.

Español
Los tornillos y tacos incluidos se pueden utilizar en la mayor parte de las paredes sólidas (A) o huecas (B). Para la madera maciza (C), usa los tornillos sin tacos. Si tienes dudas, acude a un experto.

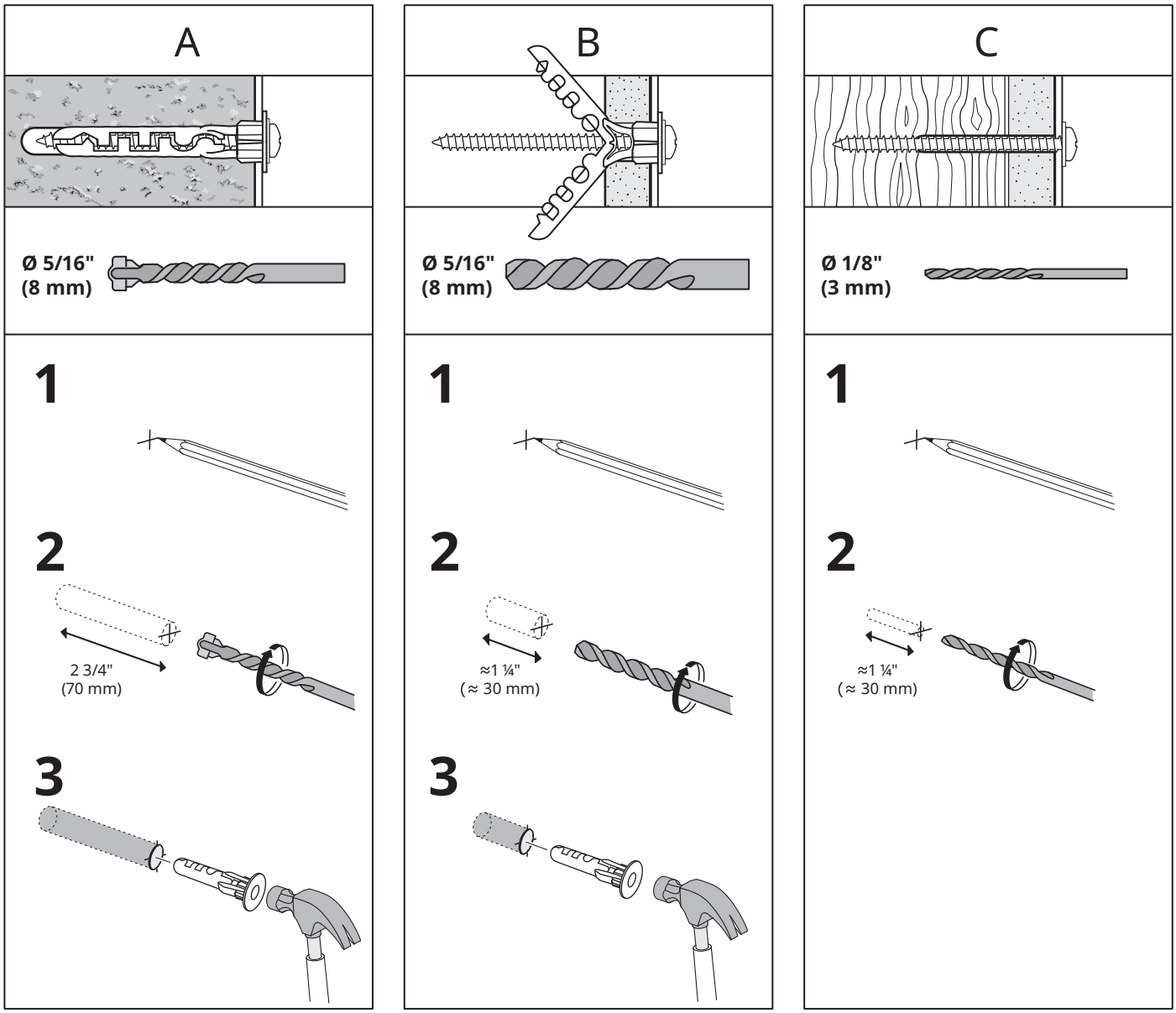

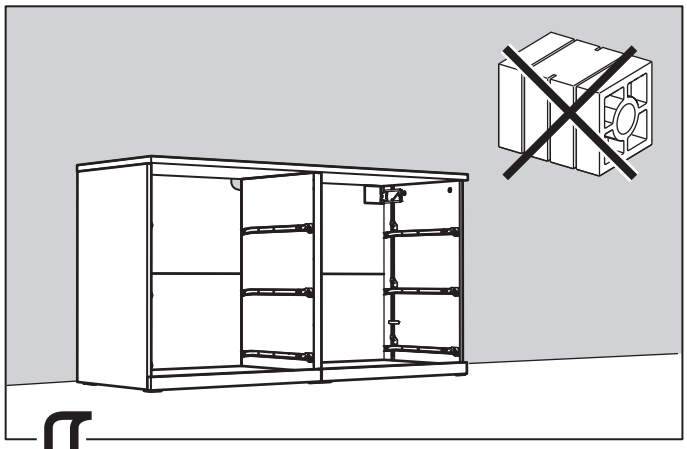

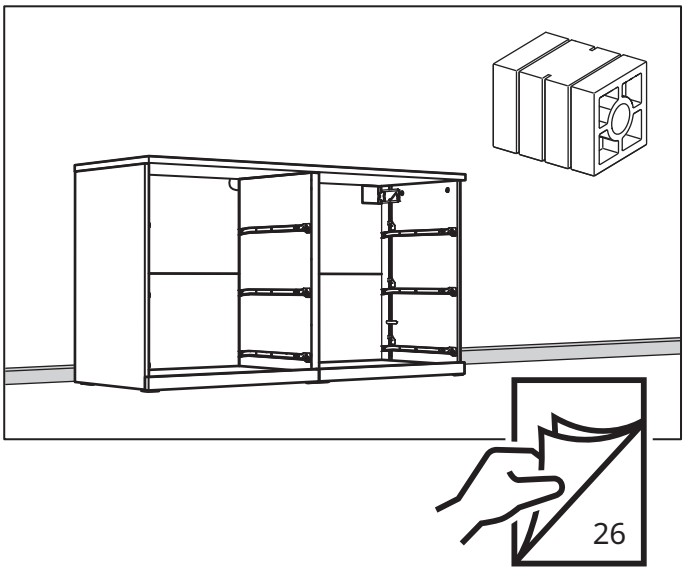

32

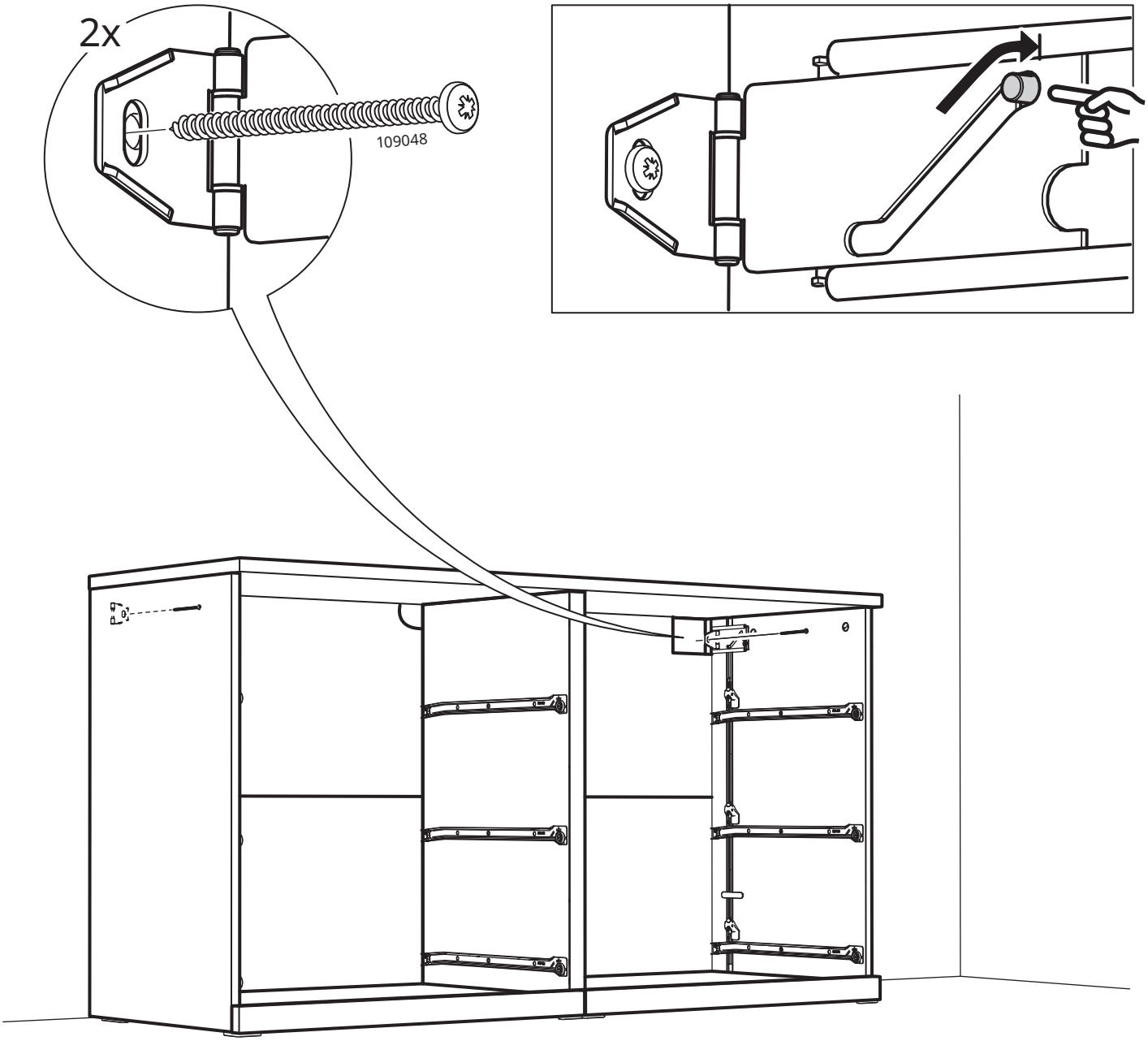

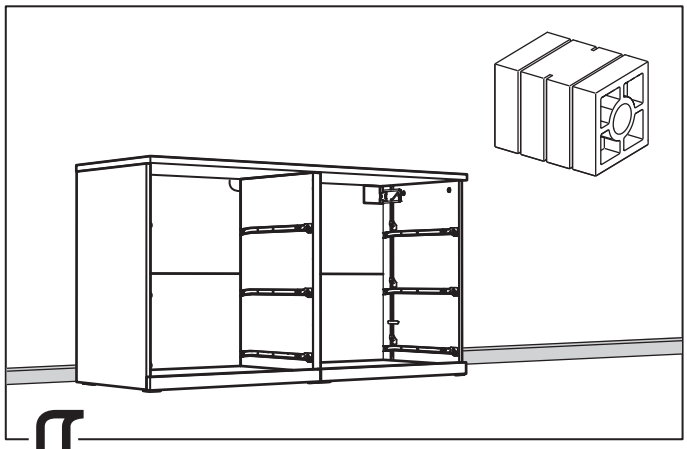

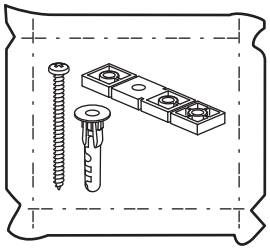

33

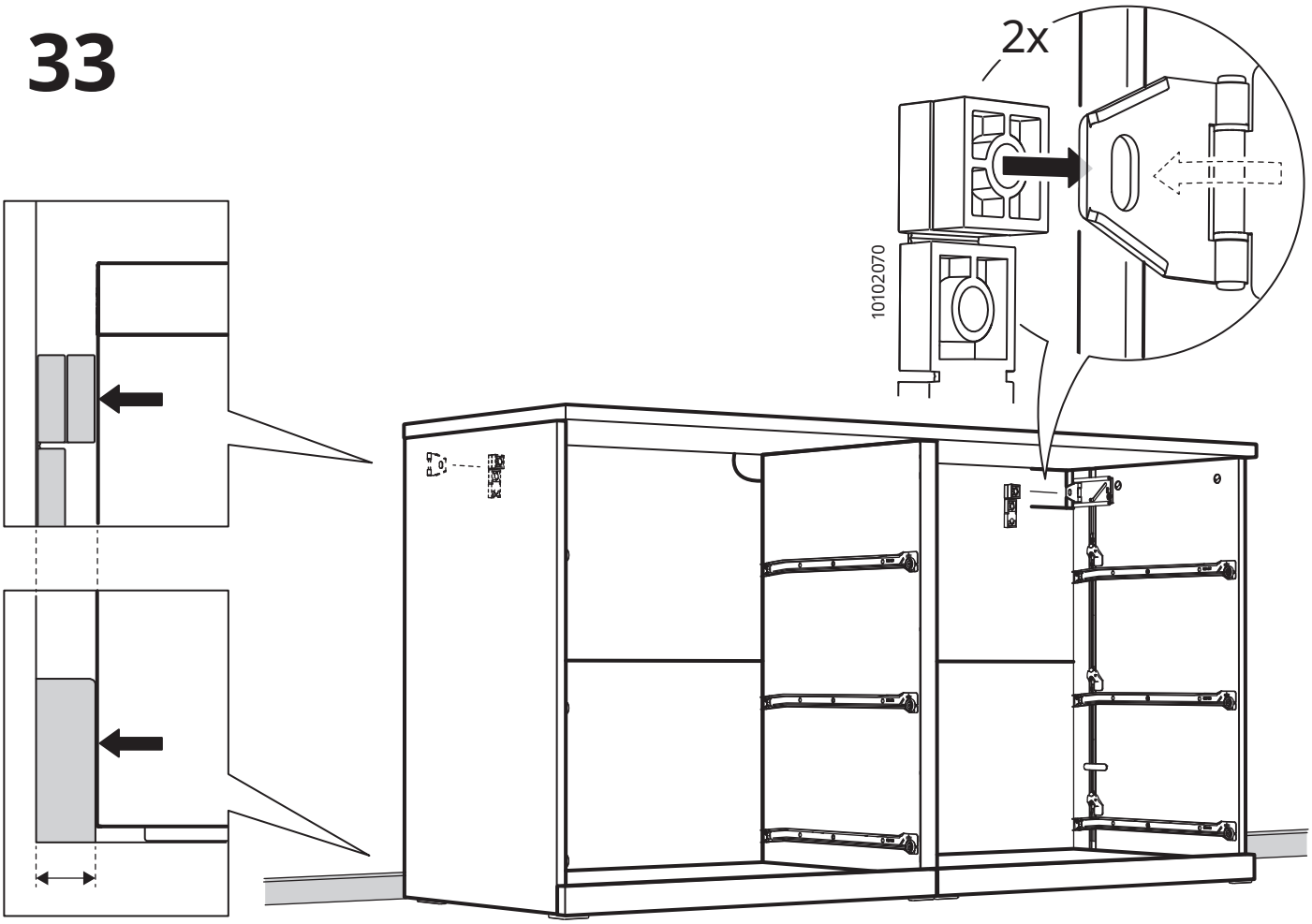

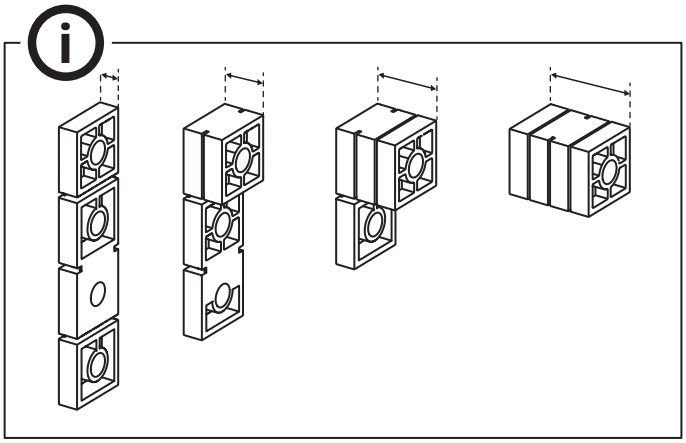

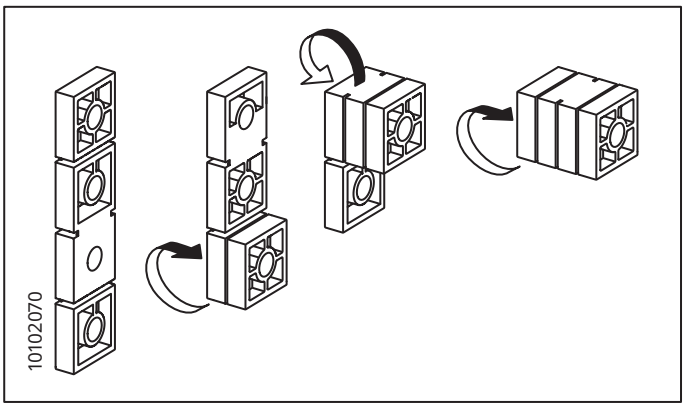

34

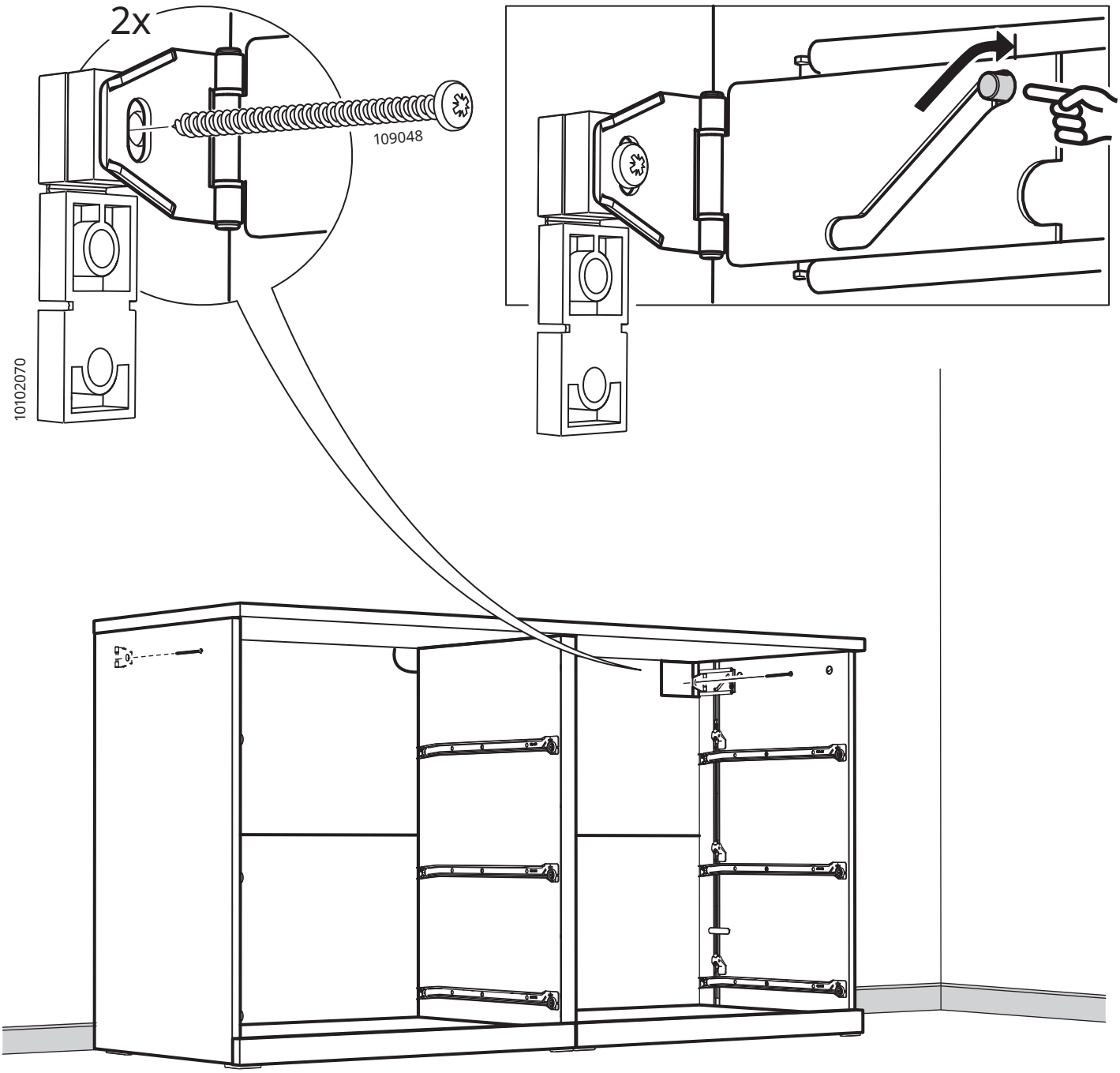

35

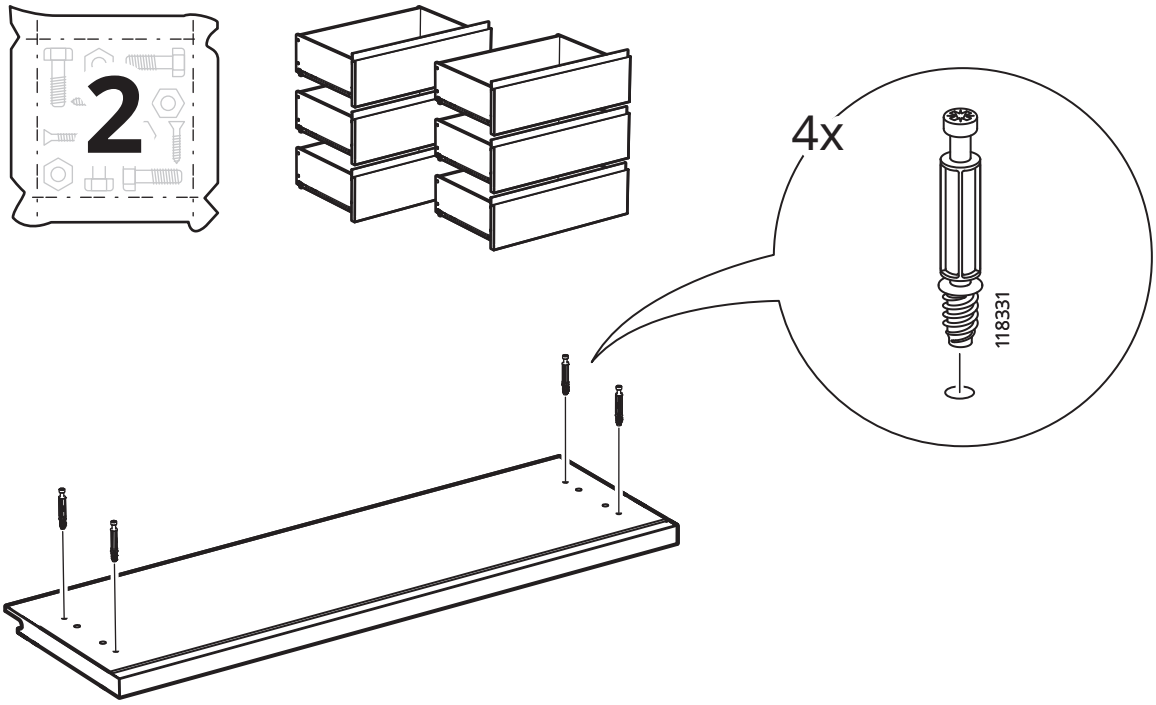

36

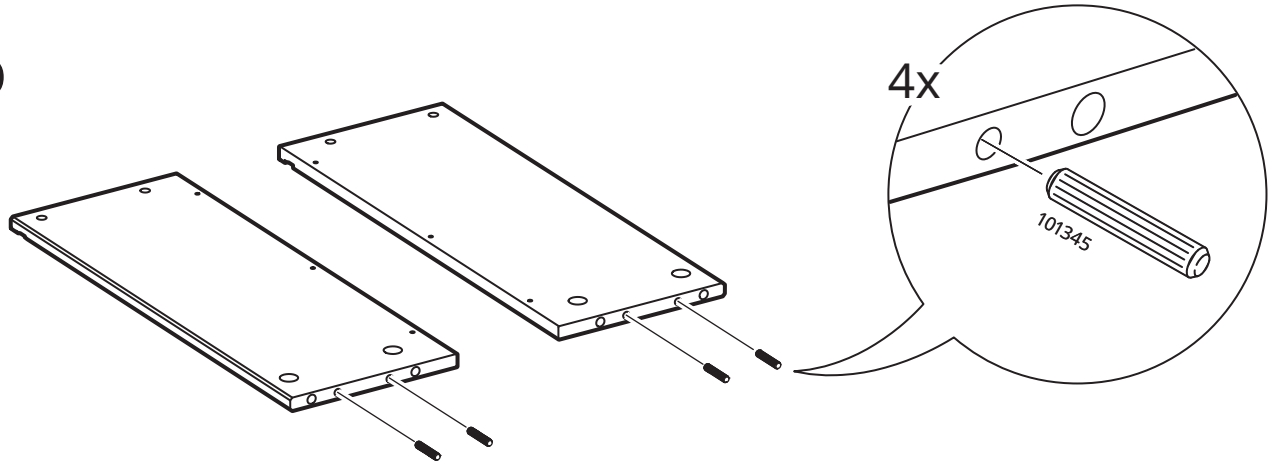

37

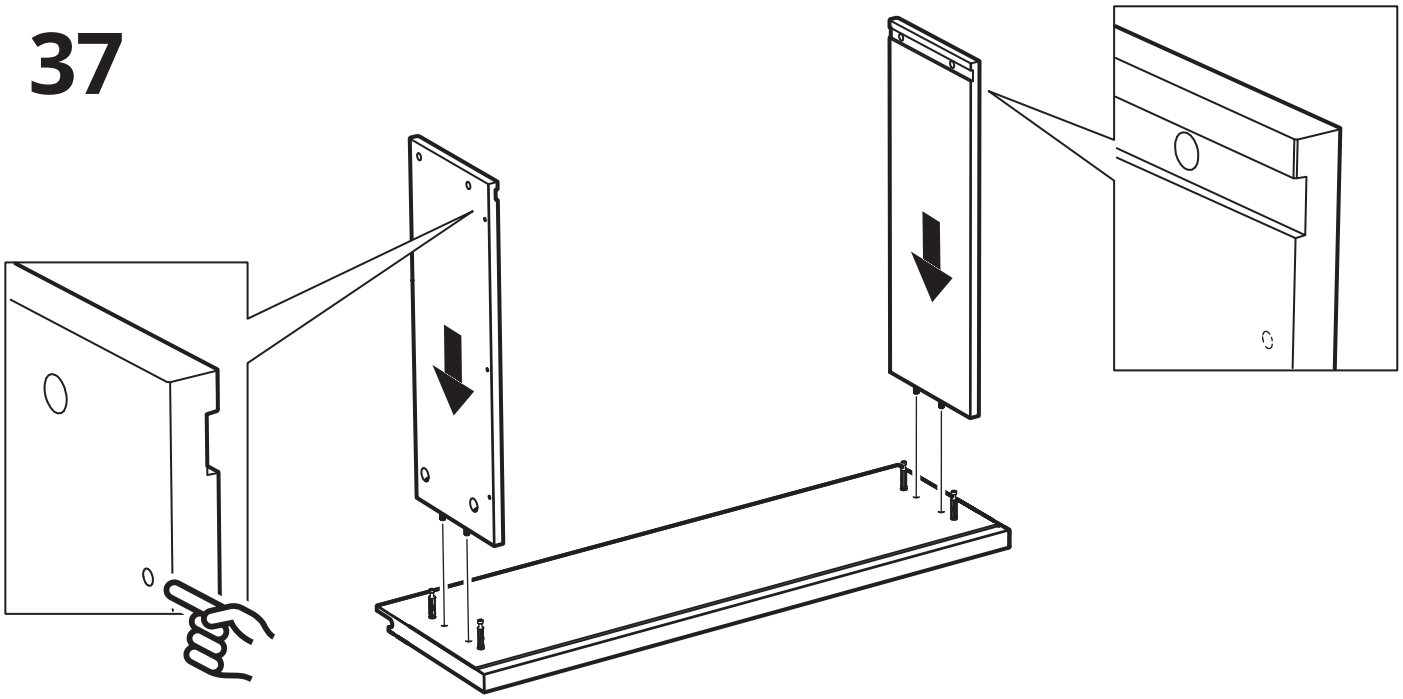

38

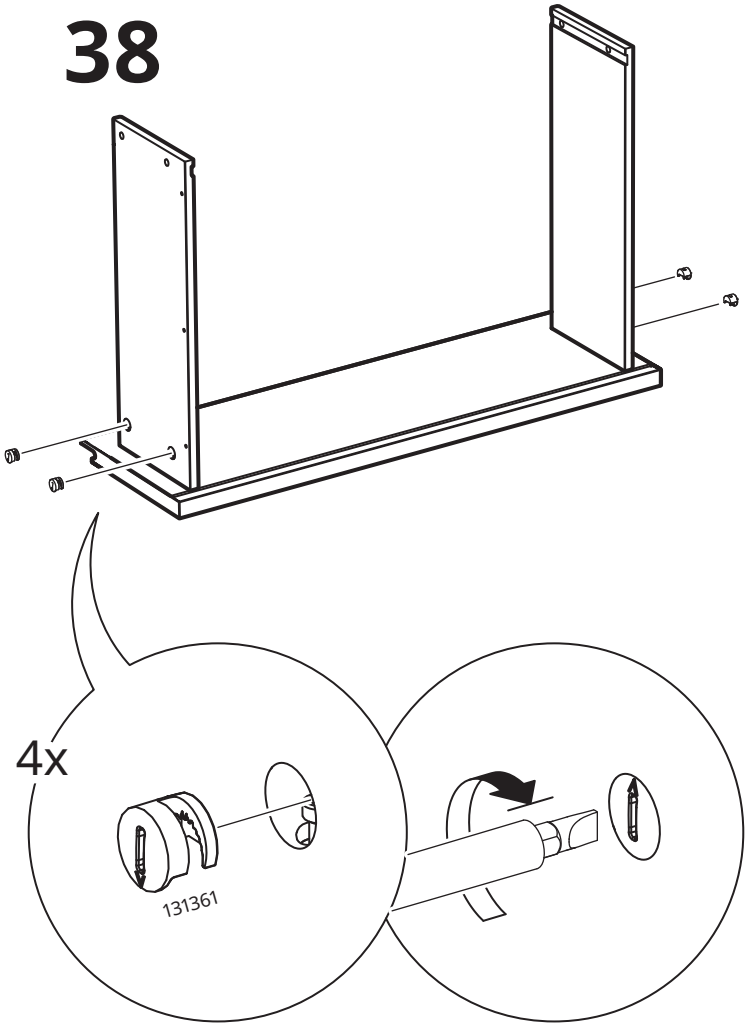

39

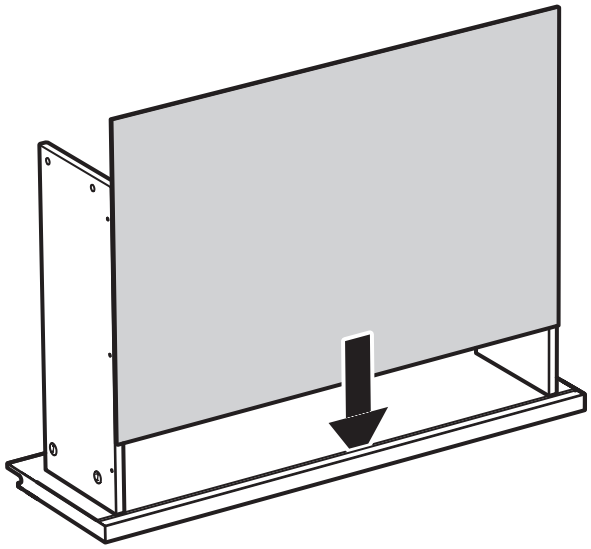

40

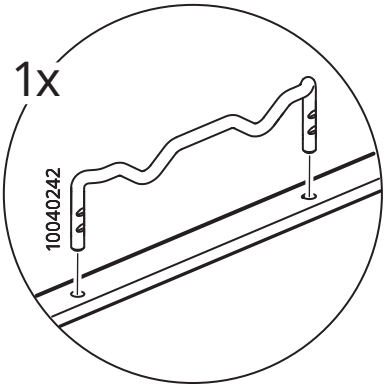

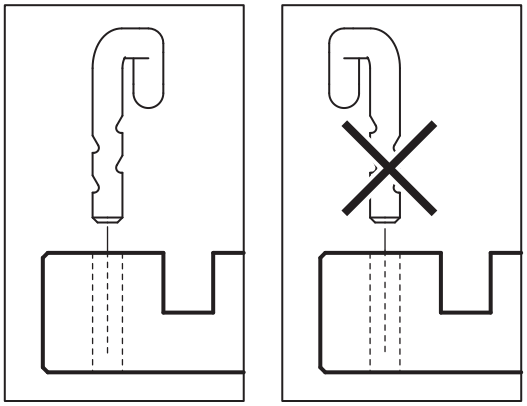

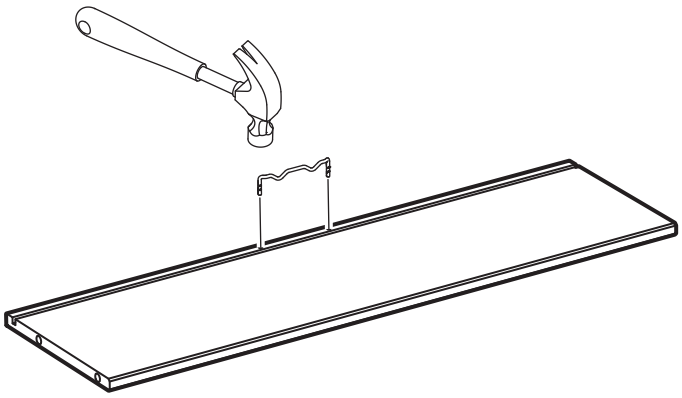

41

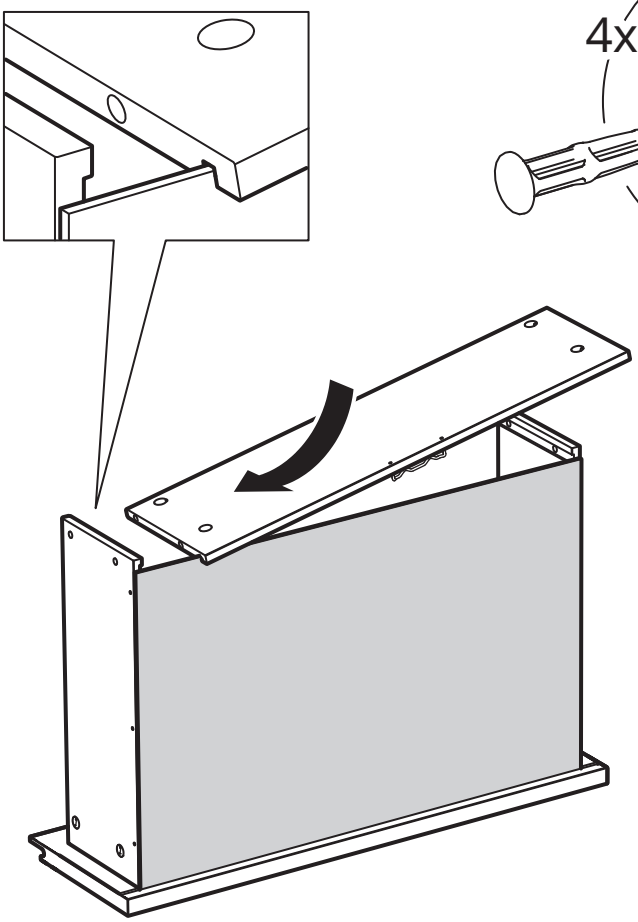

42

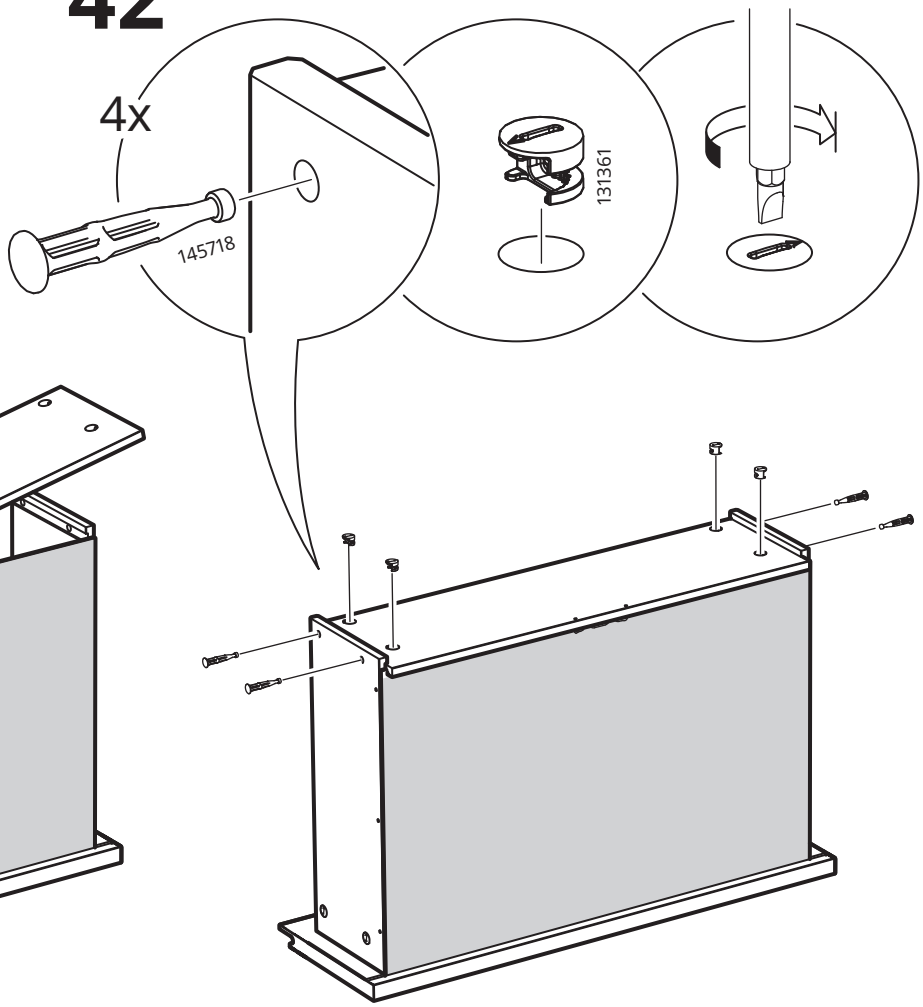

43

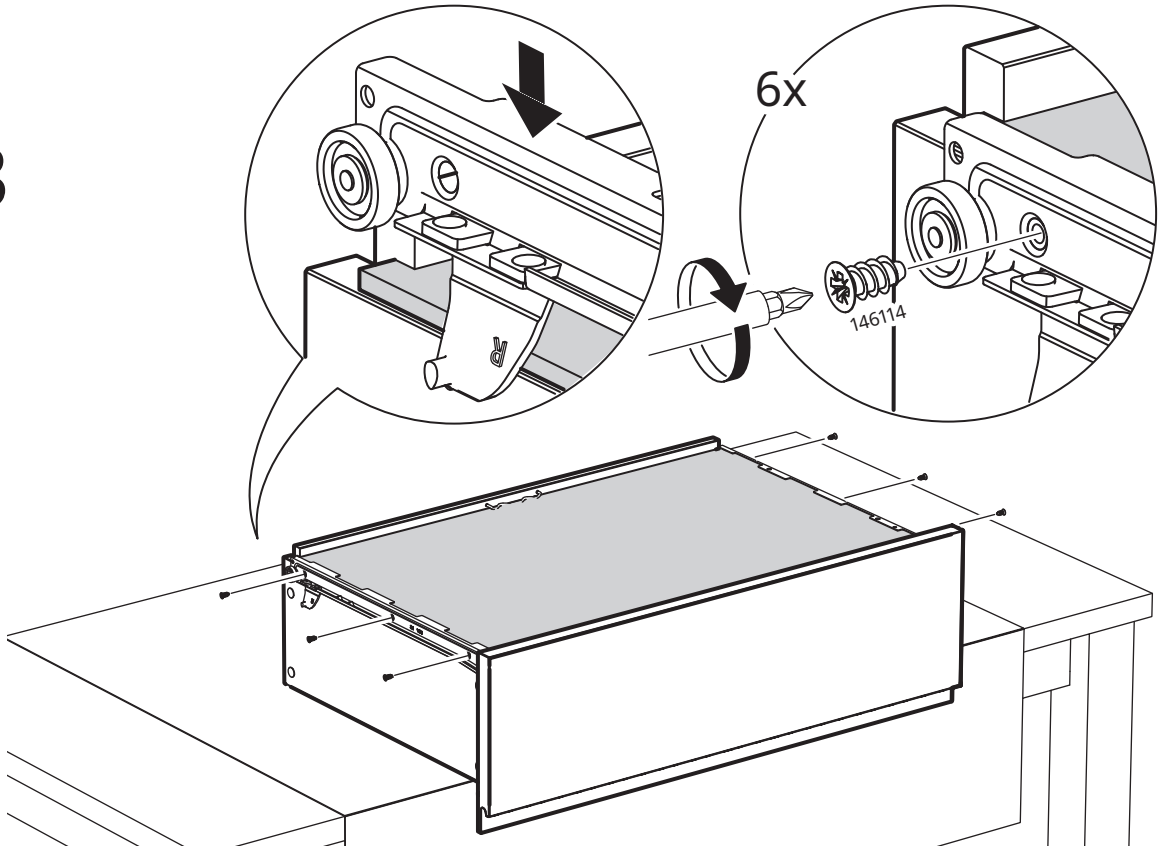

44

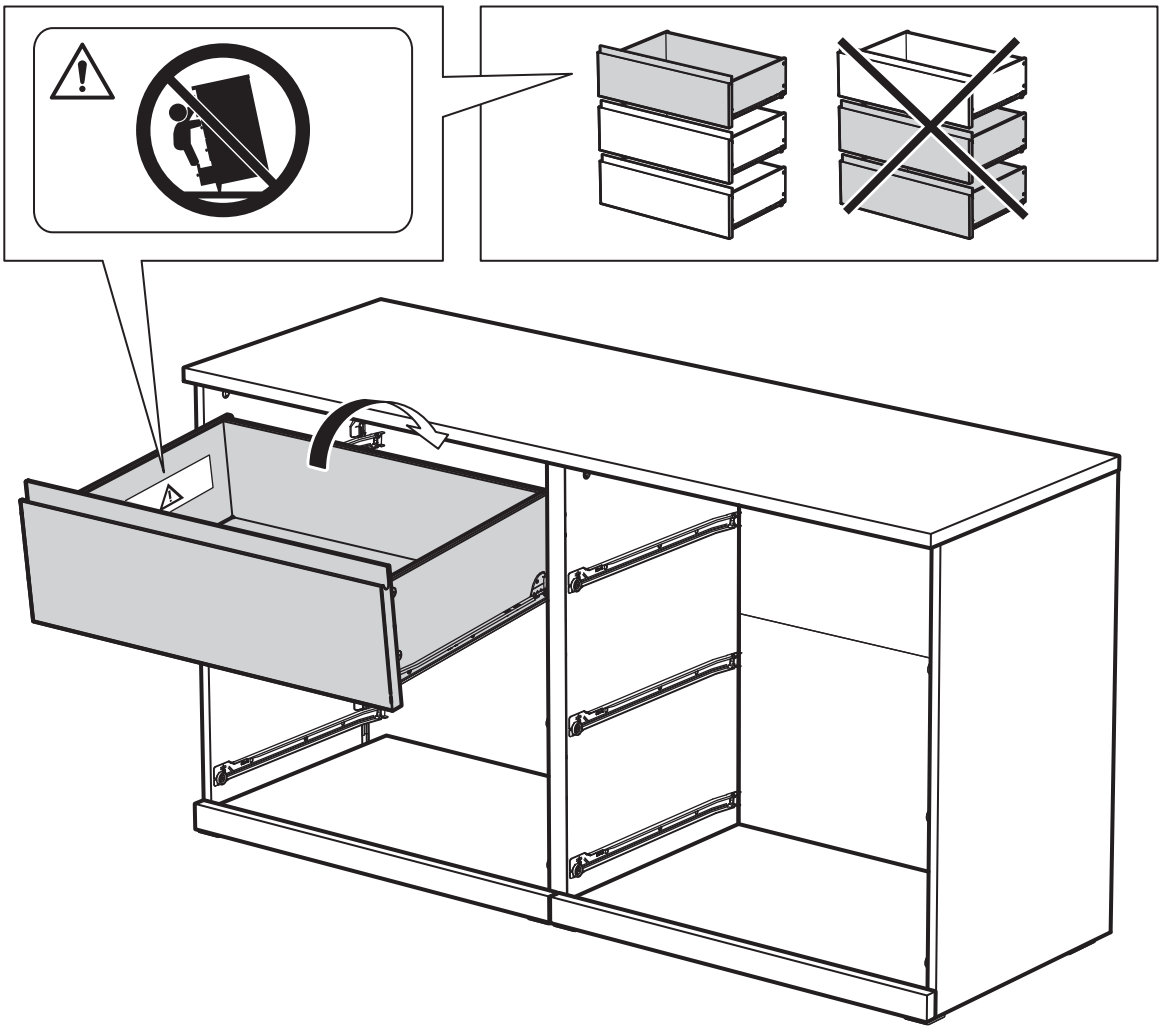

45

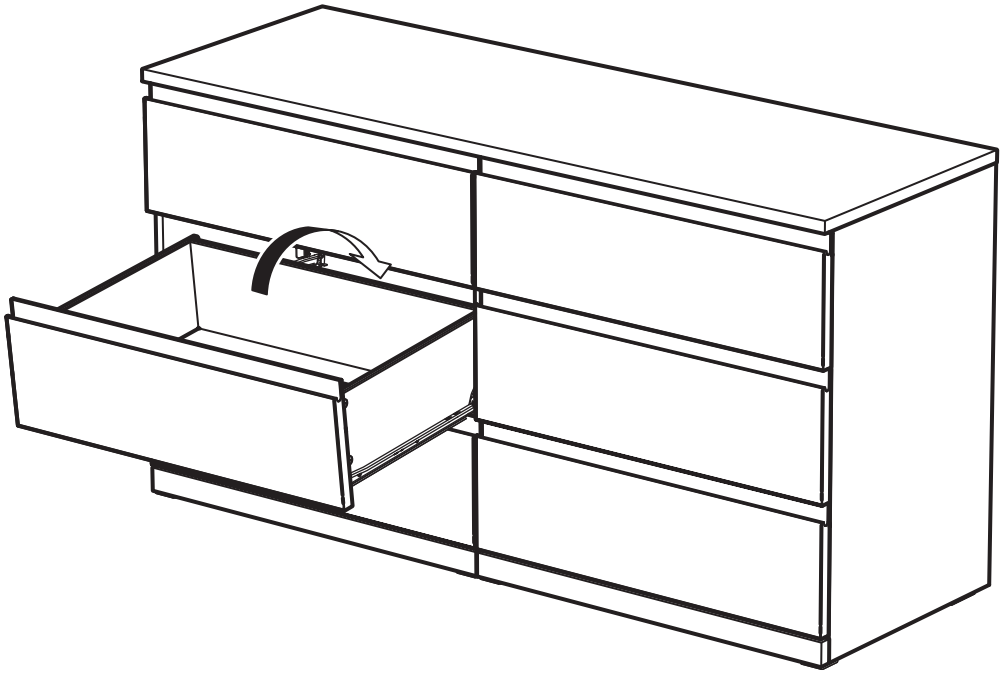

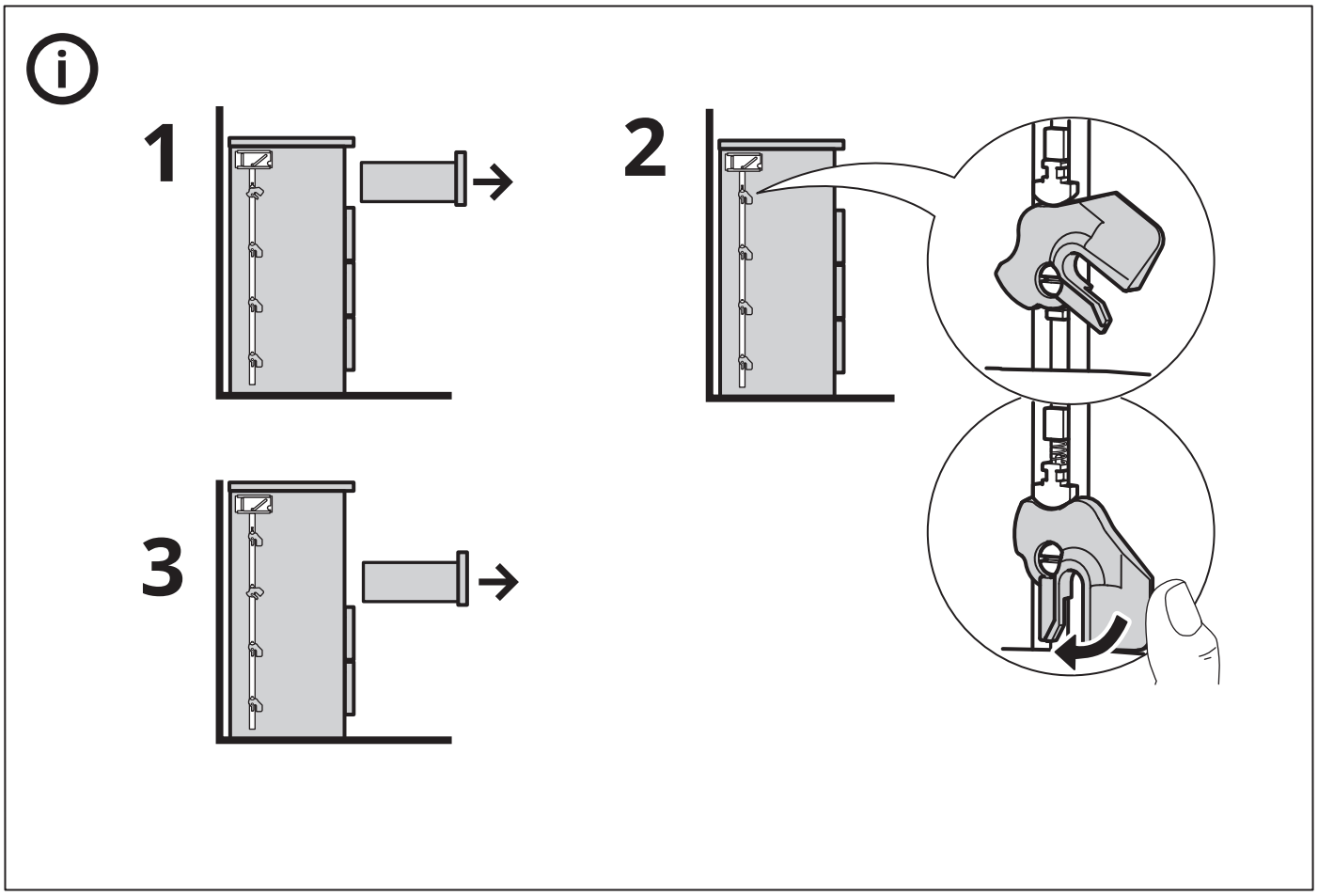

© Inter IKEA Systems B.V. 2023
2024-04-25 AA-2413736-3